Artikeldatenblatt

Distanzhalter 8,0 | M4 | ø3,8 PA6.6 schwarz

Artikel-Nr.: 006.79.908



Abbildung ggf. ähnlich

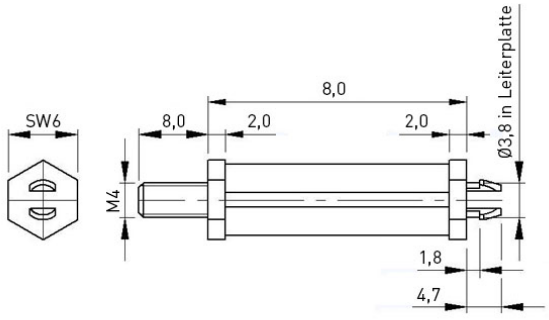

Bohrung Leiterplatte [mm]:	3.8
Brennbarkeitsklasse:	UL94-HB
Farbe:	schwarz
Gewindegröße:	M4
Länge [mm]:	8
Material:	PA 6.6
Stärke Leiterplatte [mm]:	1,8
Gewicht:	0.35g

Konformitäten

RoHS-konform:	Ja
REACH-konform:	Ja
SVHC-frei:	Ja

Hinweis: Angaben zu SVHC-Stoffen bezogen auf Ihre individuellen Lieferungen finden Sie jeweils auf Ihrem Lieferschein.

Alle Informationen erhalten Sie im Web auf unserer Artikeldetailseite
Distanzhalter 8,0 | M4 | ø3,8 PA6.6 schwarz

Sie wünschen eine individuelle Beratung ?
Wir freuen uns auf Ihre E-Mail an products@ettinger.de.

Änderungen und Irrtümer vorbehalten.

ETTINGER GmbH
Ottostraße 5 | 85649 Hofolding | Deutschland | www.ettinger.de | info@ettinger.de | + 49 8104 66 23 88