Artikeldatenblatt

Flügelschraube M3x8 PA6.6 natur

Artikel-Nr.: 001.50.308

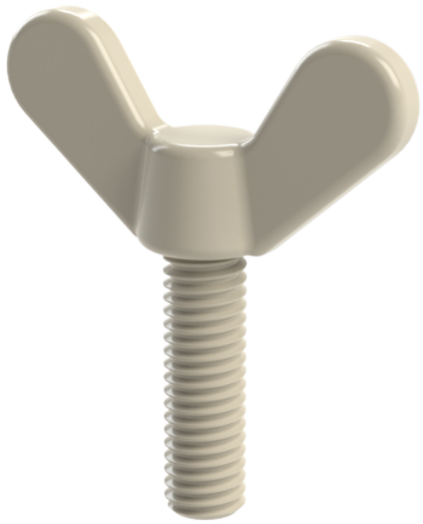

Abbildung ggf. ähnlich

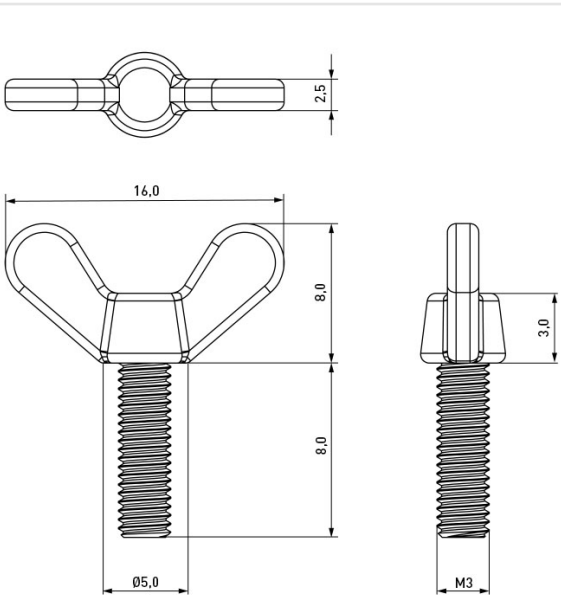

Brennbarkeitsklasse:	UL94-V2
Farbe:	natur
Gewindegröße:	M3
Kopfdurchmesser [mm]:	16
Kopfhöhe [mm]:	8
Länge [mm]:	8
Material:	PA 6.6

Konformitäten

RoHS-konform:	Ja
REACH-konform:	Ja
SVHC-frei:	Ja

Hinweis: Angaben zu SVHC-Stoffen bezogen auf Ihre individuellen Lieferungen finden Sie jeweils auf Ihrem Lieferschein.

Alle Informationen erhalten Sie im Web auf unserer Artikeldetailseite
Flügelschraube M3x8 PA6.6 natur

Sie wünschen eine individuelle Beratung ?
Wir freuen uns auf Ihre E-Mail an products@ettinger.de.

Änderungen und Irrtümer vorbehalten.

ETTINGER GmbH

Ottostraße 5 | 85649 Hofolding | Deutschland | www.ettinger.de | info@ettinger.de | + 49 8104 66 23 88