Artikeldatenblatt

Sicherheits-Drucktaster ø21,5mm Vandalensicher, Front vorstehend

Artikel-Nr.: 011.13.619

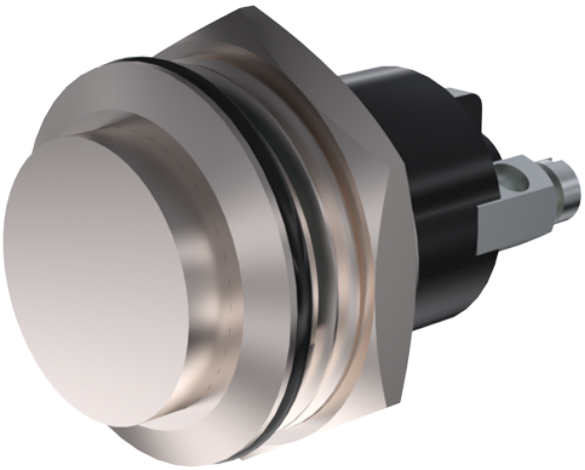

Abbildung ggf. ähnlich

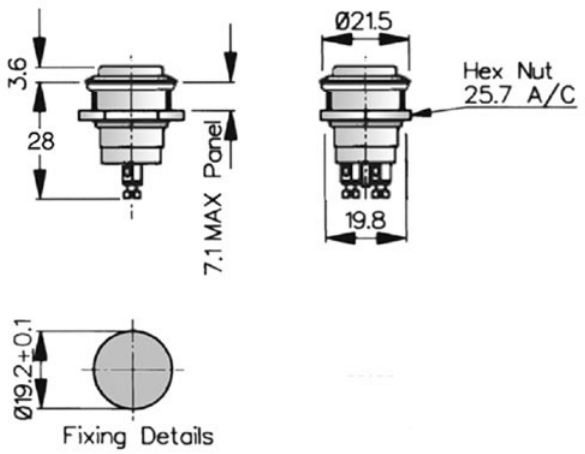

Bohrung [mm]:	19.2
Durchmesser [mm]:	21.5
Kontakt Oberfläche:	versilbert
Material:	Stahl rostfrei A4
Schutzart:	IP68
Gewicht:	28g

Konformitäten

RoHS-konform:	Ja
REACH-konform:	Ja
SVHC-frei:	Ja

Hinweis: Angaben zu SVHC-Stoffen bezogen auf Ihre individuellen Lieferungen finden Sie jeweils auf Ihrem Lieferschein.

Alle Informationen erhalten Sie im Web auf unserer Artikeldetailseite
Sicherheits-Drucktaster ø21,5mm Vandalensicher, Front vorstehend

Sie wünschen eine individuelle Beratung ?
Wir freuen uns auf Ihre E-Mail an products@ettinger.de.

Änderungen und Irrtümer vorbehalten.

ETTINGER GmbH
Ottostraße 5 | 85649 Hofolding | Deutschland | www.ettinger.de | info@ettinger.de | + 49 8104 66 23 88