ETTINGER
Elektronik-Bauelemente

Artikeldatenblatt

Flachstecker 2x 2,8x0,8 | 60° | ø3,2 Messing verzinnt

Artikel-Nr.: 019.28.831

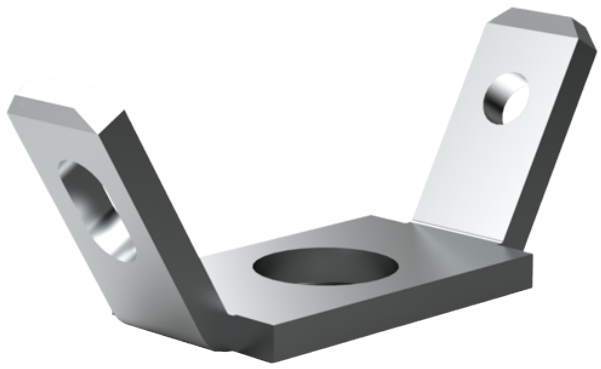

Abbildung ggf. ähnlich

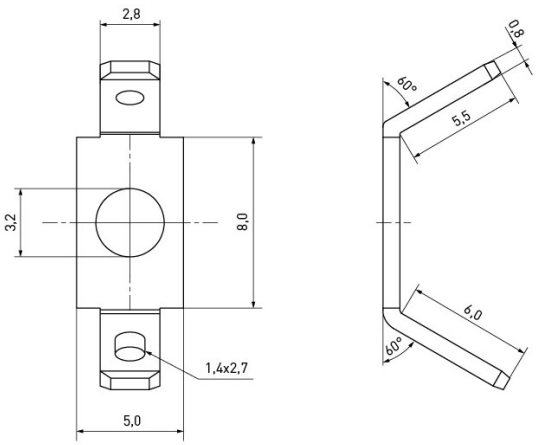

Bohrung [mm]:	3.2
Material:	Messing
Materialgruppe:	Messing
Oberfläche:	verzinnt
Steckgröße [mm]:	2,8x0,8
Stecklänge [mm]:	5.5
Steckplätze:	2-fach
Winkel [°]:	60
Gewicht:	0.39g
Konformitäten:	Reach COMPLIANT, RoHS COMPLIANT, SVHC COMPLIANT

Alle Informationen erhalten Sie im Web auf unserer Artikeldetailseite

Sie wünschen eine individuelle Beratung ?
Wir freuen uns auf Ihre E-Mail an products@ettinger.de.

Änderungen und Irrtümer vorbehalten.

ETTINGER GmbH

Ottostraße 5 | 85649 Hofolding | Deutschland | www.ettinger.de | info@ettinger.de | + 49 8104 66 23 88