ETTINGER
Elektronik-Bauelemente

Artikeldatenblatt

Halteklammern für 9V Batterie Aluminium

Artikel-Nr.: 015.89.358

Marke: Keystone Electronics

Hersteller-Nr.: 95

Abbildung ggf. ähnlich

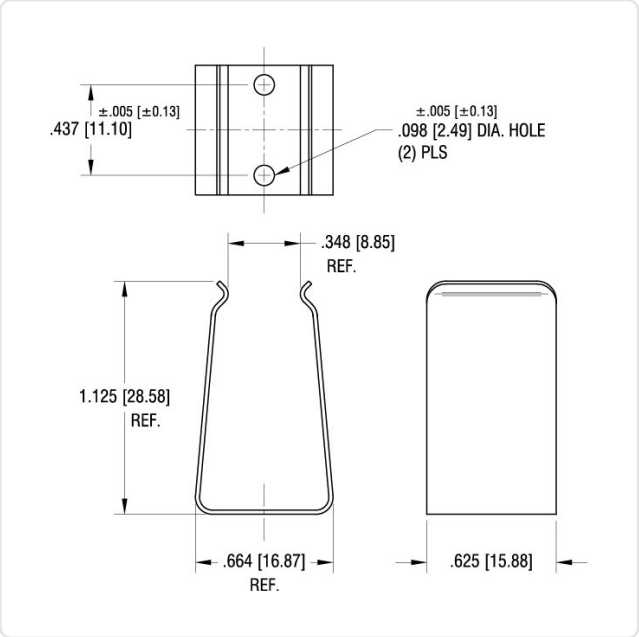

Batterietyp:	9V-Block
Breite [mm]:	15.9
Material:	Aluminium
Materialgruppe:	Aluminium
Gewicht:	1.54g
Konformitäten:	Reach COMPLIANT, RoHS COMPLIANT, SVHC COMPLIANT

Alle Informationen erhalten Sie im Web auf unserer Artikeldetailseite

Sie wünschen eine individuelle Beratung ?
Wir freuen uns auf Ihre E-Mail an products@ettinger.de.

Änderungen und Irrtümer vorbehalten.