ETTINGER
Elektronik-Bauelemente

Artikeldatenblatt

Kabelschelle Befestigung einseitig Ø4,8 | Bohrung Ø4,2 | PA 6.6 natur

Artikel-Nr.: 014.47.044

Abbildung ggf. ähnlich

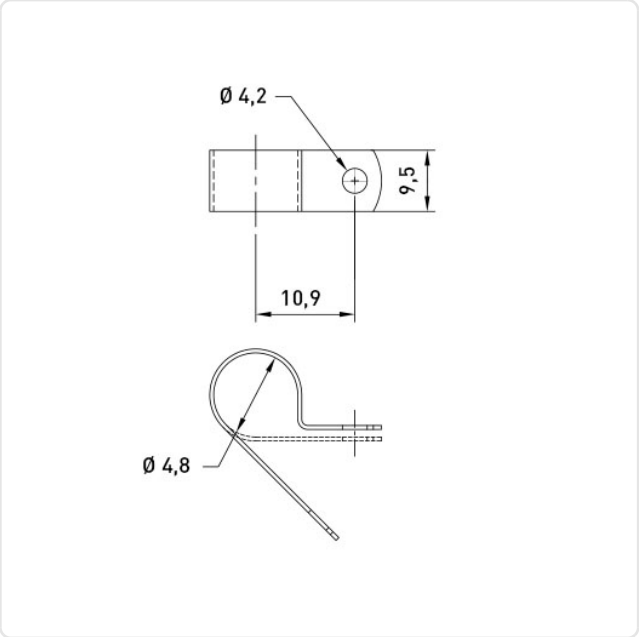

Abstand Mitte/Mitte [mm]:	9.6
Bohrung [mm]:	4.2
Breite [mm]:	9.5
Brennbarkeitsklasse:	UL94-V2
Bündeldurchmesser [mm]:	4,8
Farbe:	natur
Material:	PA 6.6
Materialgruppe:	Kunststoff
Stärke [mm]:	1.3
Gewicht:	0.48g
Konformitäten:	Reach COMPLIANT, RoHS COMPLIANT, SVHC COMPLIANT

Alle Informationen erhalten Sie im Web auf unserer Artikeldetailseite

Sie wünschen eine individuelle Beratung ?
Wir freuen uns auf Ihre E-Mail an products@ettinger.de.

Änderungen und Irrtümer vorbehalten.

ETTINGER GmbH

Ottostraße 5 | 85649 Hofolding | Deutschland | www.ettinger.de | info@ettinger.de | + 49 8104 66 23 88