ETTINGER
Elektronik-Bauelemente

Artikeldatenblatt

Aderendhülse 2x1,5mm² 8mm Polypropylen schwarz

Artikel-Nr.: 018.82.150

Abbildung ggf. ähnlich

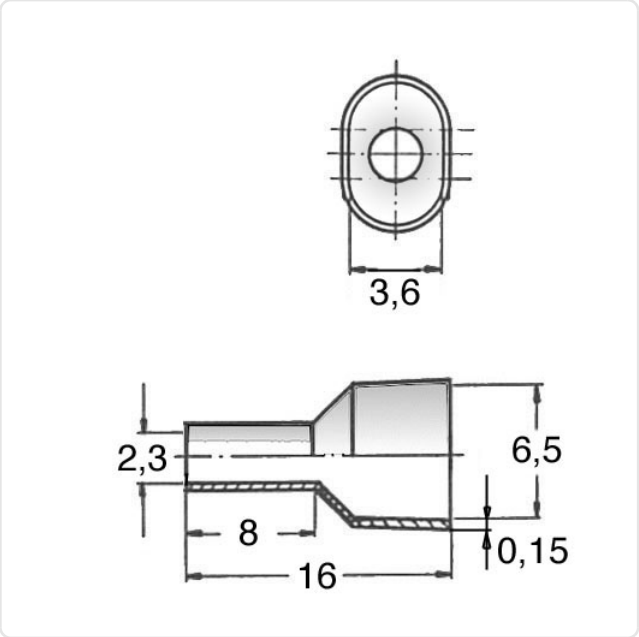

Farbe:	schwarz
Isolation:	Polypropylen
Leiterquerschnitt [mm²]:	1,5
Länge [mm]:	16
Material:	Elektrolytkupfer
Materialgruppe:	Elektrolytkupfer
Oberfläche:	verzinnt
Stecklänge [mm]:	8
Gewicht:	0.17g
Konformitäten:	Reach COMPLIANT, RoHS COMPLIANT, SVHC COMPLIANT

Alle Informationen erhalten Sie im Web auf unserer Artikeldetailseite

Sie wünschen eine individuelle Beratung ?
Wir freuen uns auf Ihre E-Mail an products@ettinger.de.

Änderungen und Irrtümer vorbehalten.

ETTINGER GmbH
Ottostraße 5 | 85649 Hofolding | Deutschland | www.ettinger.de | info@ettinger.de | + 49 8104 66 23 88