ETTINGER
Elektronik-Bauelemente

Artikeldatenblatt

Treibstift - Canoe Clip ø4,7mm Klemmbereich max. 2,5-4,0mm

Artikel-Nr.: 072.03.441

Abbildung ggf. ähnlich

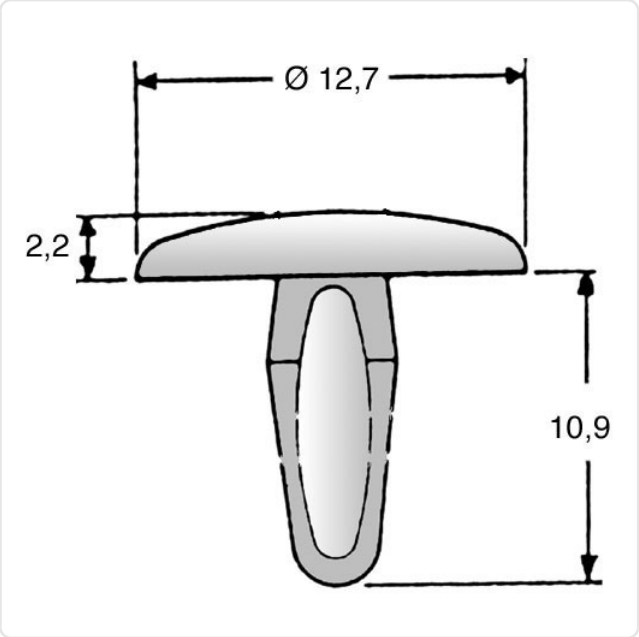

Brennbarkeitsklasse:	UL94-V2
Farbe:	natur
Klemmbereich [mm]:	2,5 - 12,0 mm
Kopfdurchmesser [mm]:	12.7
Material:	PA 6.6
Materialgruppe:	Kunststoff
Montagebohrung [mm]:	4.7
Gewicht:	0.32g
Konformitäten:	Reach COMPLIANT, RoHS COMPLIANT, SVHC COMPLIANT

Alle Informationen erhalten Sie im Web auf unserer Artikeldetailseite

Sie wünschen eine individuelle Beratung ?
Wir freuen uns auf Ihre E-Mail an products@ettinger.de.

Änderungen und Irrtümer vorbehalten.

ETTINGER GmbH

Ottostraße 5 | 85649 Hofolding | Deutschland | www.ettinger.de | info@ettinger.de | + 49 8104 66 23 88