ETTINGER
Elektronik-Bauelemente

Artikeldatenblatt

Kabelschelle Befestigung einseitig Ø15,9 | Bohrung Ø5,2 | PA6.6 natur

Artikel-Nr.: 014.52.066

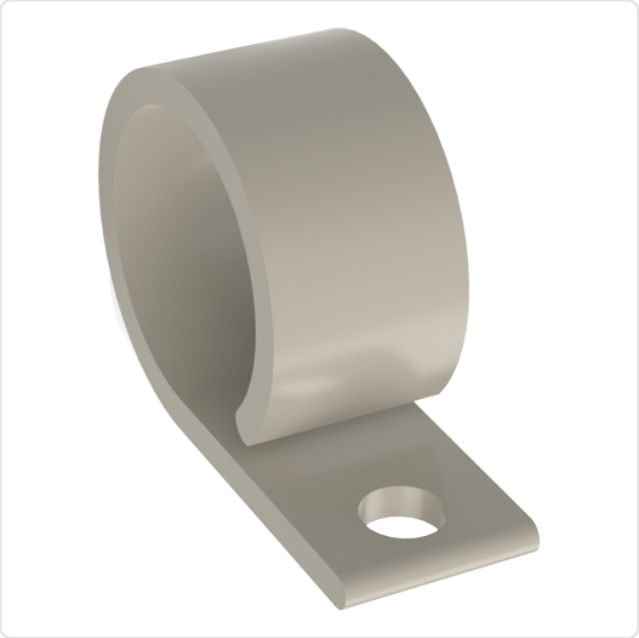

Abbildung ggf. ähnlich

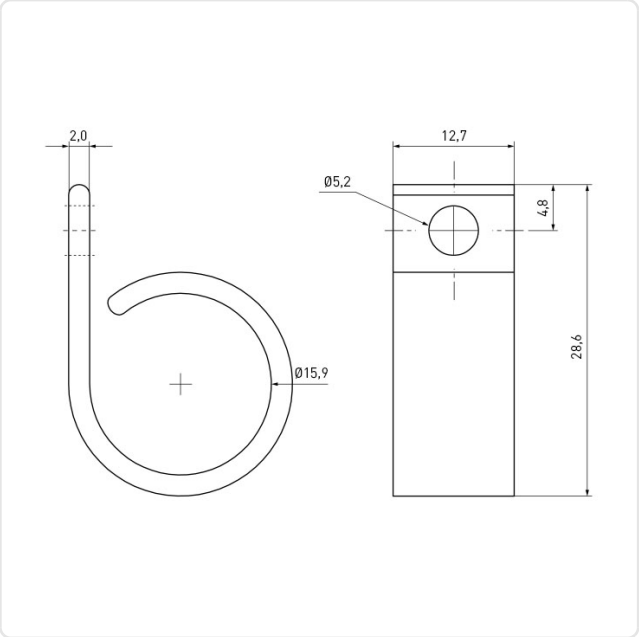

Bohrung [mm]:	5.2
Breite [mm]:	12.7
Brennbarkeitsklasse:	UL94-V2
Bündeldurchmesser [mm]:	15,9
Farbe:	natur
Länge [mm]:	28.6
Material:	PA 6.6
Materialgruppe:	Kunststoff
Stärke [mm]:	2
Gewicht:	1.86g
Konformitäten:	Reach COMPLIANT, RoHS COMPLIANT, SVHC COMPLIANT

Alle Informationen erhalten Sie im Web auf unserer Artikeldetailseite

Sie wünschen eine individuelle Beratung ?
Wir freuen uns auf Ihre E-Mail an products@ettinger.de.

Änderungen und Irrtümer vorbehalten.

ETTINGER GmbH

Ottostraße 5 | 85649 Hofolding | Deutschland | www.ettinger.de | info@ettinger.de | + 49 8104 66 23 88