ETTINGER
Elektronik-Bauelemente

Artikeldatenblatt

Profilstab / zu Profilgehäuse

Artikel-Nr.: 091.01.168

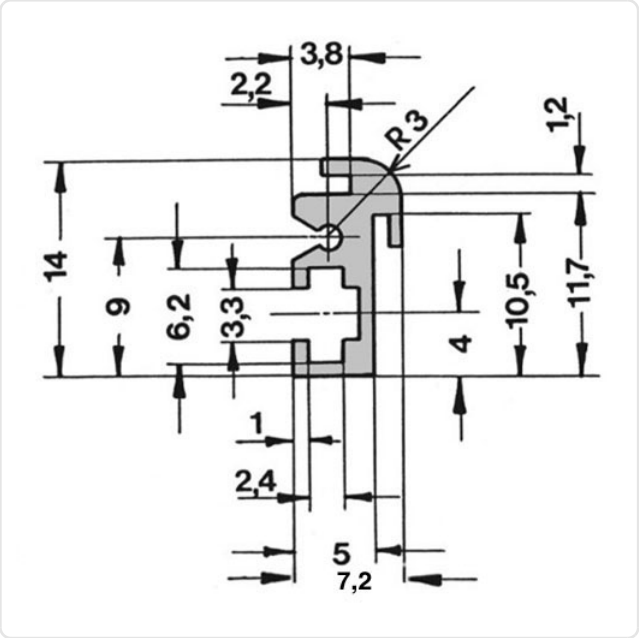

Abbildung ggf. ähnlich

Material:	Aluminium
Materialgruppe:	Aluminium
Gewicht:	18g
Konformitäten:	Reach COMPLIANT, RoHS COMPLIANT, SVHC COMPLIANT

Alle Informationen erhalten Sie im Web auf unserer Artikeldetailseite

Sie wünschen eine individuelle Beratung ?
Wir freuen uns auf Ihre E-Mail an products@ettinger.de.

Änderungen und Irrtümer vorbehalten.

ETTINGER GmbH

Ottostraße 5 | 85649 Hofolding | Deutschland | www.ettinger.de | info@ettinger.de | + 49 8104 66 23 88