Artikeldatenblatt

Schrumpfschlauch 2:1 | 6,4-3,2 Polyolefin schwarz | Rolle à 10m

Artikel-Nr.: 037.95.064



Abbildung ggf. ähnlich

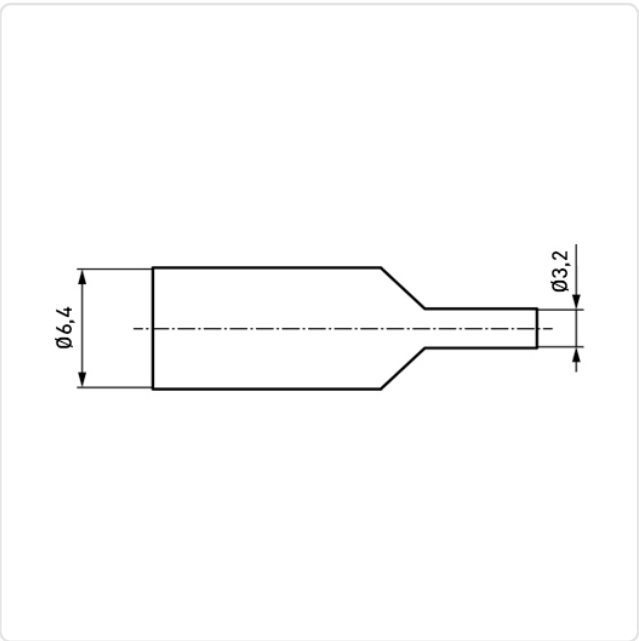

Brennbarkeitsklasse:	UL94-HB
Durchmesser [mm]:	6.4
Farbe:	schwarz
Material:	Polyolefin
Rollenlänge [m]:	10
Schrumpfrate:	2:1
Schrumpfung Ø max. [mm]:	3.2
Gewicht:	1.91g

Konformitäten

RoHS-konform:	Ja
REACH-konform:	Ja
SVHC-frei:	Ja

Hinweis: Angaben zu SVHC-Stoffen bezogen auf Ihre individuellen Lieferungen finden Sie jeweils auf Ihrem Lieferschein.

Alle Informationen erhalten Sie im Web auf unserer Artikeldetailseite Schrumpfschlauch 2:1 | 6,4-3,2 Polyolefin schwarz | Rolle à 10m

Sie wünschen eine individuelle Beratung ?
Wir freuen uns auf Ihre E-Mail an products@ettinger.de.

Änderungen und Irrtümer vorbehalten.

ETTINGER GmbH

Ottostraße 5 | 85649 Hofolding | Deutschland | www.ettinger.de | info@ettinger.de | + 49 8104 66 23 88