ETTINGER
Elektronik-Bauelemente

Artikeldatenblatt

Geräte-Einbaustecker 2+E 15A-125V USA-NEMA 5-15R Snap-In-Montage

Artikel-Nr.: 039.96.230

Marke: Qualtek

Hersteller-Nr.: 738W-X2/03

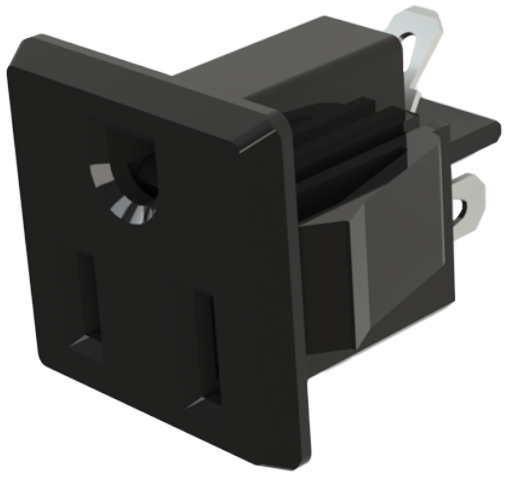

Abbildung ggf. ähnlich

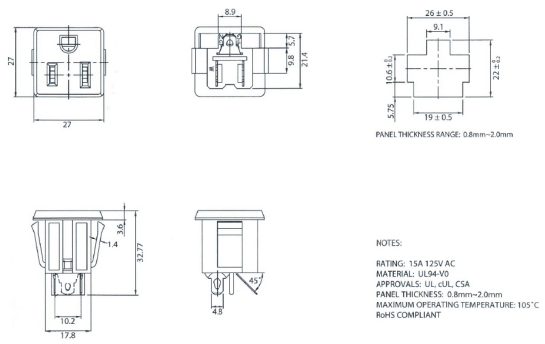

Anschlüsse:	4,8x0,8
Bautyp:	Gerätedose Snap-In-Montage
Farbe:	schwarz
Stromstärke [A]:	15
Gewicht:	9.7g
Konformitäten:	Reach COMPLIANT, RoHS COMPLIANT, SVHC COMPLIANT

Alle Informationen erhalten Sie im Web auf unserer Artikeldetailseite

Sie wünschen eine individuelle Beratung ?
Wir freuen uns auf Ihre E-Mail an products@ettinger.de.

Änderungen und Irrtümer vorbehalten.

ETTINGER GmbH

Ottostraße 5 | 85649 Hofolding | Deutschland | www.ettinger.de | info@ettinger.de | + 49 8104 66 23 88