ETTINGER
Elektronik-Bauelemente

Artikeldatenblatt

# Keramik Lötleiste 9 polig mit Lötösen Beschriftung und Gewindestiften 2x M3

**Artikel-Nr.: 013.82.109**

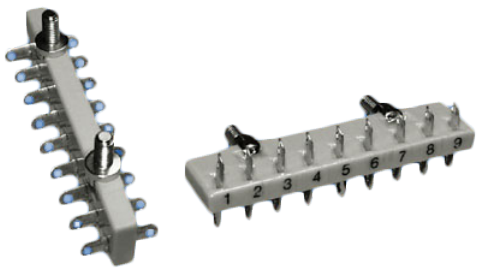


**Abbildung ggf. ähnlich**

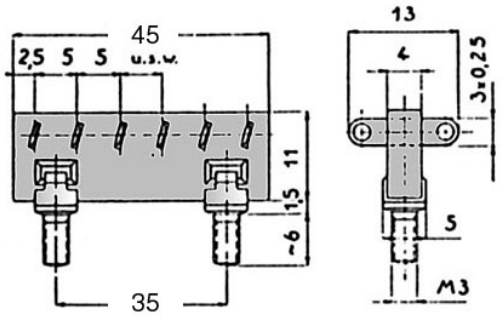


| | |
|---|---|
| Bohrung Leiterplatte [mm]: | 3.2 |
| Durchmesser [mm]: | 5 |
| Länge [mm]: | 45 |
| Material: | Keramik C221 |
| Materialgruppe: | Keramik C221 |
| Oberfläche: | verzinnt |
| Rastermaß [mm]: | 35,0 |
| Gewicht: | 8g |
| Konformitäten: | Reach COMPLIANT, RoHS COMPLIANT, SVHC COMPLIANT |

**Alle Informationen erhalten Sie im Web auf unserer Artikeldetailseite**

**Sie wünschen eine individuelle Beratung ?**
**Wir freuen uns auf Ihre E-Mail an products@ettinger.de.**

**Änderungen und Irrtümer vorbehalten.**

**ETTINGER GmbH**

Ottostraße 5 | 85649 Hofolding | Deutschland | www.ettinger.de | info@ettinger.de | + 49 8104 66 23 88