ETTINGER
Elektronik-Bauelemente

Artikeldatenblatt

Keramik Lötleiste 3-polig mit Lötösen und Gewindestift M3

Artikel-Nr.: 013.82.103

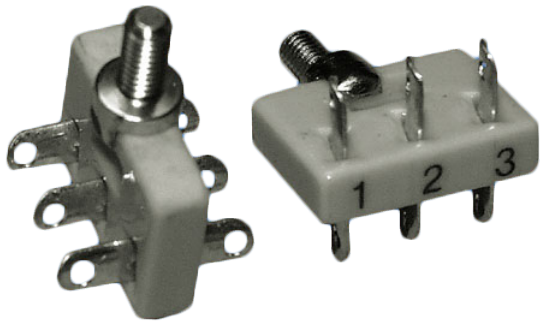

Abbildung ggf. ähnlich

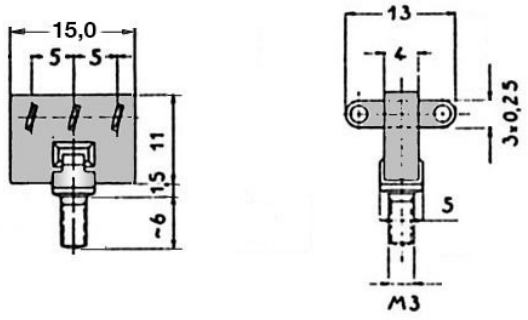

Bohrung Leiterplatte [mm]:	3.2
Durchmesser [mm]:	5
Länge [mm]:	15
Material:	Keramik C221
Materialgruppe:	Keramik C221
Oberfläche:	verzinnt
Rastermaß [mm]:	6,0
Gewicht:	2.6g
Konformitäten:	Reach COMPLIANT, RoHS COMPLIANT, SVHC COMPLIANT

Alle Informationen erhalten Sie im Web auf unserer Artikeldetailseite

Sie wünschen eine individuelle Beratung ?
Wir freuen uns auf Ihre E-Mail an products@ettinger.de.

Änderungen und Irrtümer vorbehalten.

ETTINGER GmbH

Ottostraße 5 | 85649 Hofolding | Deutschland | www.ettinger.de | info@ettinger.de | + 49 8104 66 23 88