Artikeldatenblatt

Bundhülse Ø1,2x5,2 Messing verzinnt

Artikel-Nr.: 012.16.365

Marke: Keystone Electronics

Hersteller-Nr.: 1437



Abbildung ggf. ähnlich

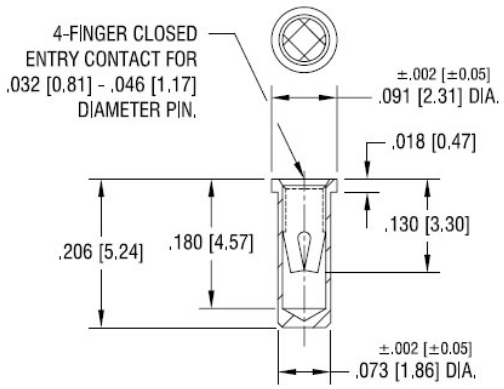

Bohrung Leiterplatte [mm]:	1.9
Durchmesser [mm]:	1.9
Länge [mm]:	5.2
Material:	Messing
Oberfläche:	verzinnt
Stecklänge [mm]:	4.8
Gewicht:	0.05g

Konformitäten

RoHS-konform:	Ja
Anwendung Ausnahmeregelungen RoHS Anhang III:	Ja
REACH-konform:	Ja
SVHC-frei:	Nein
SVHC-Stoffe:	CAS-Nr. 7439-92-1 (Pb)

Hinweis: Angaben zu SVHC-Stoffen bezogen auf Ihre individuellen Lieferungen finden Sie jeweils auf Ihrem Lieferschein.

Alle Informationen erhalten Sie im Web auf unserer Artikeldetailseite
Bundhülse Ø1,2x5,2 Messing verzinnt

Sie wünschen eine individuelle Beratung ?
Wir freuen uns auf Ihre E-Mail an products@ettinger.de.

Änderungen und Irrtümer vorbehalten.

ETTINGER GmbH

Ottostraße 5 | 85649 Hofolding | Deutschland | www.ettinger.de | info@ettinger.de | + 49 8104 66 23 88