ETTINGER
Elektronik-Bauelemente

Artikeldatenblatt

Kabelhalter 9,1x6,0mm Typ MWSEA2 mit Steckfuss für Bohrung ø3,5mm

Artikel-Nr.: 072.78.436

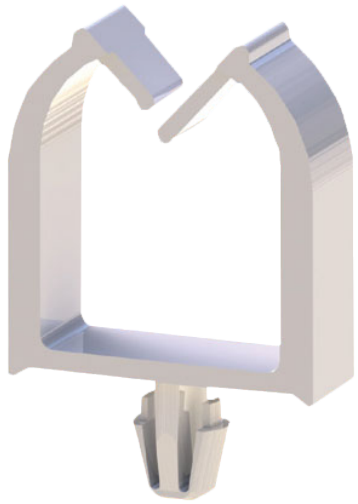

Abbildung ggf. ähnlich

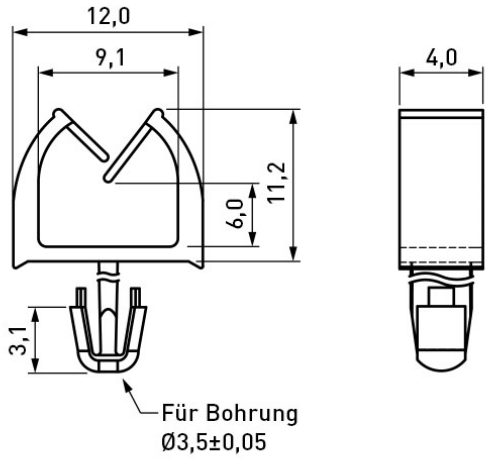

Breite [mm]:	12
Bündeldurchmesser [mm]:	4,0-9,0
Farbe:	natur
Höhe [mm]:	11.2
Material:	PA 6.6
Materialgruppe:	Kunststoff
Montagebohrung [mm]:	3.5
Stärke Montageplatte [mm]:	Haltelippe
Gewicht:	0.2g
Konformitäten:	Reach COMPLIANT, RoHS COMPLIANT, SVHC COMPLIANT

Alle Informationen erhalten Sie im Web auf unserer Artikeldetailseite

Sie wünschen eine individuelle Beratung ?
Wir freuen uns auf Ihre E-Mail an products@ettinger.de.

Änderungen und Irrtümer vorbehalten.

ETTINGER GmbH

Ottostraße 5 | 85649 Hofolding | Deutschland | www.ettinger.de | info@ettinger.de | + 49 8104 66 23 88