ETTINGER
Elektronik-Bauelemente

Artikeldatenblatt

Kabelschelle Befestigung zweiseitig Ø8,0 | Bohrung Ø4,4 | PA 6.6 schwarz

Artikel-Nr.: 014.42.770

Abbildung ggf. ähnlich

Abstand Mitte/Mitte [mm]:	16
Bohrung [mm]:	4.4
Breite [mm]:	7.5
Brennbarkeitsklasse:	UL94-HB
Bündeldurchmesser [mm]:	8
Farbe:	schwarz
Länge [mm]:	24
Material:	PA 6.6 25% GV
Materialgruppe:	Kunststoff
Stärke [mm]:	3.6
Gewicht:	0.52g
Konformitäten:	Reach COMPLIANT, RoHS COMPLIANT, SVHC COMPLIANT

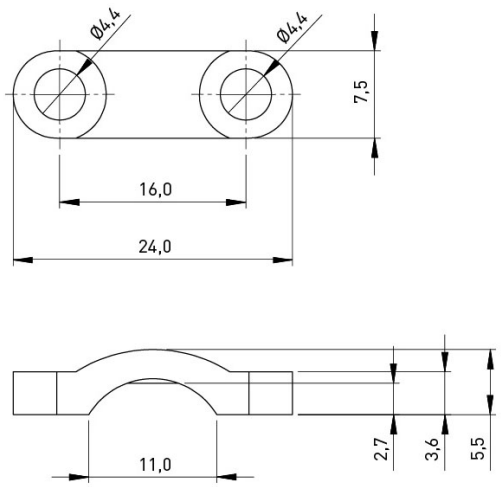

Alle Informationen erhalten Sie im Web auf unserer Artikeldetailseite

Sie wünschen eine individuelle Beratung ?
Wir freuen uns auf Ihre E-Mail an products@ettinger.de.

Änderungen und Irrtümer vorbehalten.

ETTINGER GmbH

Ottostraße 5 | 85649 Hofolding | Deutschland | www.ettinger.de | info@ettinger.de | + 49 8104 66 23 88