ETTINGER
Elektronik-Bauelemente

Artikeldatenblatt

Aufstellfuß 34,0x18,0 Zinkdruckguss silber

Artikel-Nr.: 017.60.258

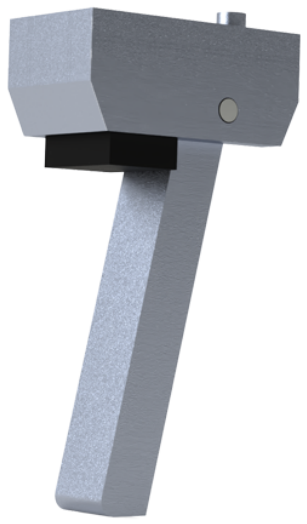

Abbildung ggf. ähnlich

Bohrung Montageplatte [mm]:	4.3
Breite [mm]:	18
Farbe:	silber
Länge [mm]:	34
Material:	Zinkdruckguss
Materialgruppe:	Zinkdruckguss
Gewicht:	54.5g
Konformitäten:	Reach COMPLIANT, RoHS COMPLIANT, SVHC COMPLIANT

Alle Informationen erhalten Sie im Web auf unserer Artikeldetailseite

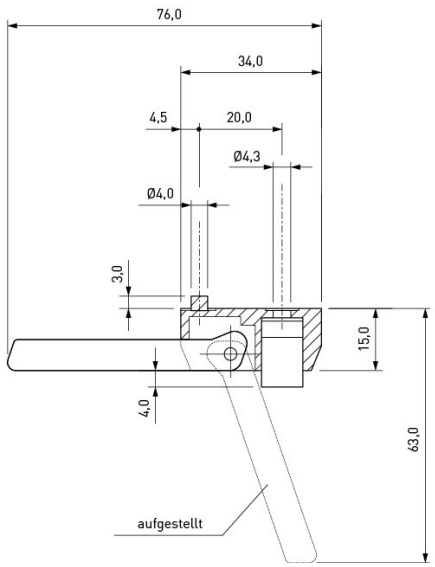

Sie wünschen eine individuelle Beratung ?
Wir freuen uns auf Ihre E-Mail an products@ettinger.de.

Änderungen und Irrtümer vorbehalten.

ETTINGER GmbH

Ottostraße 5 | 85649 Hofolding | Deutschland | www.ettinger.de | info@ettinger.de | + 49 8104 66 23 88