ETTINGER
Elektronik-Bauelemente

Artikeldatenblatt

Kabelbinder 4,8 x 370mm - natur Bündel Ø102mm

Artikel-Nr.: 072.94.381

Abbildung ggf. ähnlich

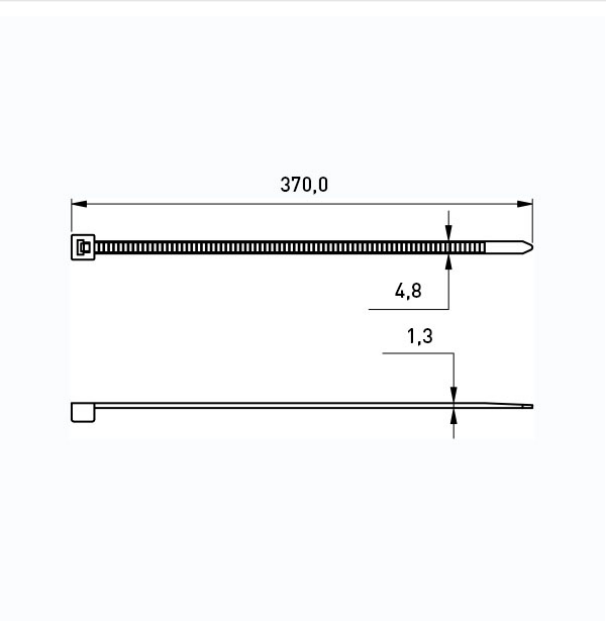

Breite [mm]:	4.8
Brennbarkeitsklasse:	UL94-V2
Bündeldurchmesser [mm]:	91,0-140,0
Farbe:	natur
Länge [mm]:	370
Material:	PA 6.6
Materialgruppe:	Kunststoff
Gewicht:	2.38g
Konformitäten:	Reach COMPLIANT, RoHS COMPLIANT, SVHC COMPLIANT

Alle Informationen erhalten Sie im Web auf unserer Artikeldetailseite

Sie wünschen eine individuelle Beratung ?
Wir freuen uns auf Ihre E-Mail an products@ettinger.de.

Änderungen und Irrtümer vorbehalten.

ETTINGER GmbH

Ottostraße 5 | 85649 Hofolding | Deutschland | www.ettinger.de | info@ettinger.de | + 49 8104 66 23 88