ETTINGER
Elektronik-Bauelemente

Artikeldatenblatt

Blechschraube ISO7049 Form C Ø2,2x6,5 Stahl vernickelt Pozidriv Linsenkopf

Artikel-Nr.: 001.27.023

Abbildung ggf. ähnlich

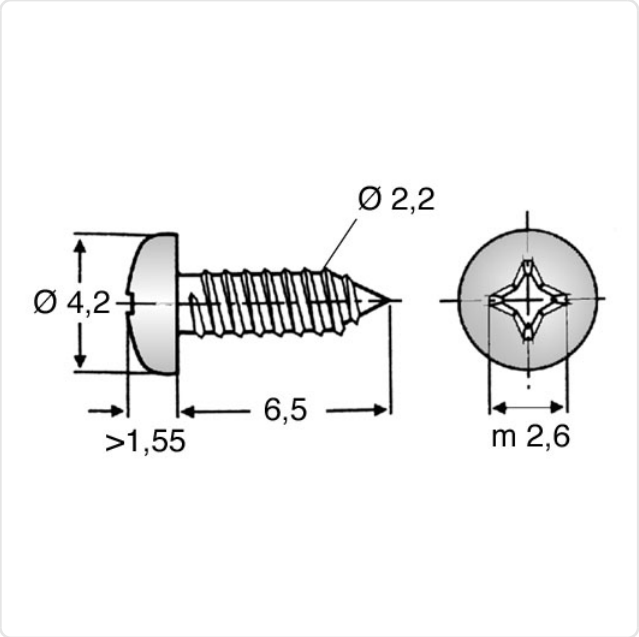

Antrieb:	Kreuzschlitz / Pozidriv-Z
Antriebsgröße:	Pozidriv PZ1
DIN/ISO:	ISO7049
Gewindedurchmesser [mm]:	Ø 2,2
Kopfdurchmesser [mm]:	4.2
Kopfform:	Linsenkopf
Kopfhöhe [mm]:	1.8
Länge [mm]:	6.5
Material:	Stahl bleifrei
Materialgruppe:	Stahl
Oberfläche:	vernickelt 3µm E1E
Gewicht:	0.22g
Konformitäten:	Reach COMPLIANT, RoHS COMPLIANT, SVHC COMPLIANT

Alle Informationen erhalten Sie im Web auf unserer Artikeldetailseite

Sie wünschen eine individuelle Beratung ?
Wir freuen uns auf Ihre E-Mail an products@ettinger.de.

Änderungen und Irrtümer vorbehalten.

ETTINGER GmbH

Ottostraße 5 | 85649 Hofolding | Deutschland | www.ettinger.de | info@ettinger.de | + 49 8104 66 23 88