Artikeldatenblatt

Verschluss-Schraube - nach EN 50262 / D = 22.0 mm

Artikel-Nr.: 014.38.433

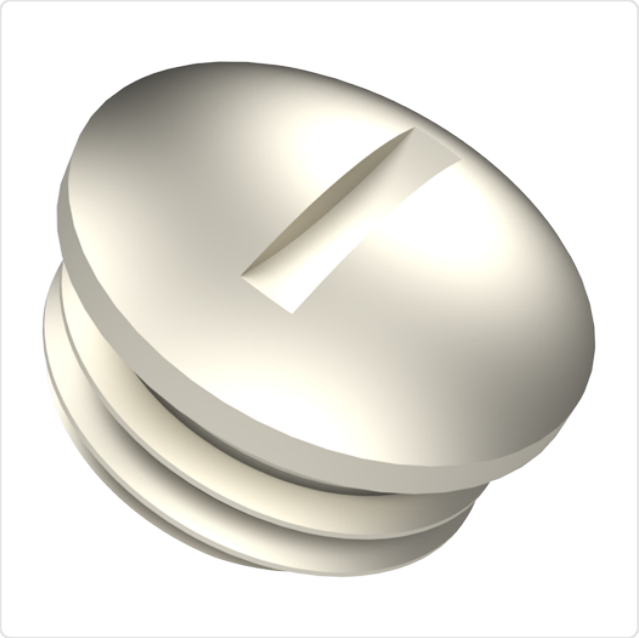

Abbildung ggf. ähnlich

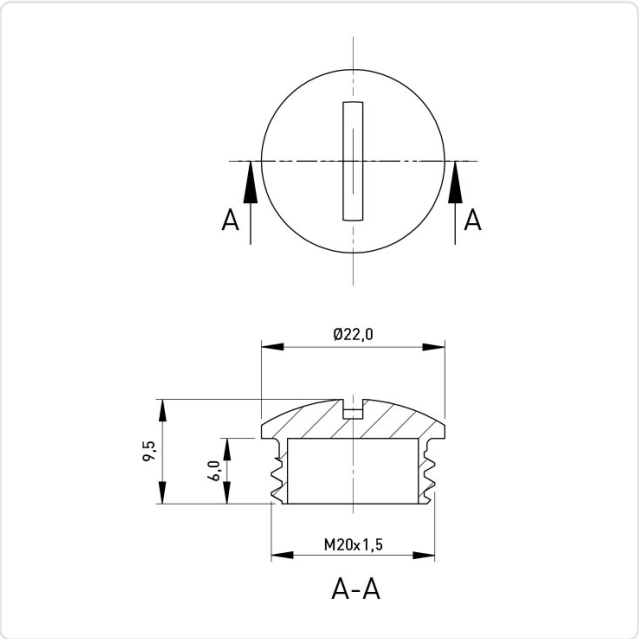

Bautyp:	Verschlussschraube
Gewindegröße:	M20
Höhe [mm]:	9.5
Material:	Messing
Oberfläche:	vernickelt 3µm E1E
Gewicht:	8.54g

Konformitäten

RoHS-konform:	Ja
Anwendung Ausnahmeregelungen RoHS Anhang III:	Ja
REACH-konform:	Ja
SVHC-frei:	Nein
SVHC-Stoffe:	CAS-Nr. 7439-92-1 (Pb)

Hinweis: Angaben zu SVHC-Stoffen bezogen auf Ihre individuellen Lieferungen finden Sie jeweils auf Ihrem Lieferschein.

Alle Informationen erhalten Sie im Web auf unserer Artikeldetailseite Verschluss-Schraube - nach EN 50262 / D = 22.0 mm

Sie wünschen eine individuelle Beratung ?
Wir freuen uns auf Ihre E-Mail an products@ettinger.de.

Änderungen und Irrtümer vorbehalten.

ETTINGER GmbH

Ottostraße 5 | 85649 Hofolding | Deutschland | www.ettinger.de | info@ettinger.de | + 49 8104 66 23 88