ETTINGER
Elektronik-Bauelemente

Artikeldatenblatt

Montagewinkel 12,0 x 15,0 x 1,5 mm

Artikel-Nr.: 014.86.353

Abbildung ggf. ähnlich

Bautyp:	Rechtwinklig mit Gewinde
Breite [mm]:	10
Gewinde 2 / Bohrung 2:	M3
Material:	Stahl
Materialgruppe:	Stahl
Oberfläche:	vernickelt 3µm E1E
Gewicht:	2.82g
Konformitäten:	Reach COMPLIANT, RoHS COMPLIANT, SVHC NOT COMPLIANT

Alle Informationen erhalten Sie im Web auf unserer Artikeldetailseite

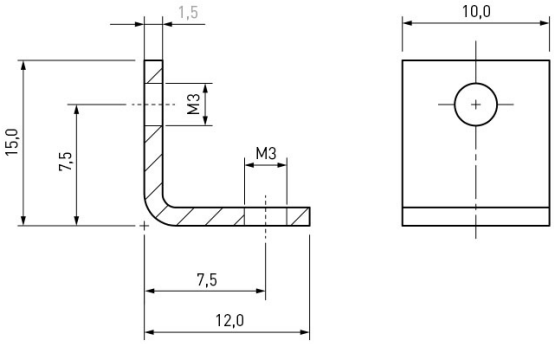

Sie wünschen eine individuelle Beratung ?
Wir freuen uns auf Ihre E-Mail an products@ettinger.de.

Änderungen und Irrtümer vorbehalten.

ETTINGER GmbH

Ottostraße 5 | 85649 Hofolding | Deutschland | www.ettinger.de | info@ettinger.de | + 49 8104 66 23 88