Artikeldatenblatt

# Distanzhalter 7,9 | ø3,2 | ø4,8 PA6.6 natur

**Artikel-Nr.: 006.85.071**



**Abbildung ggf. ähnlich**

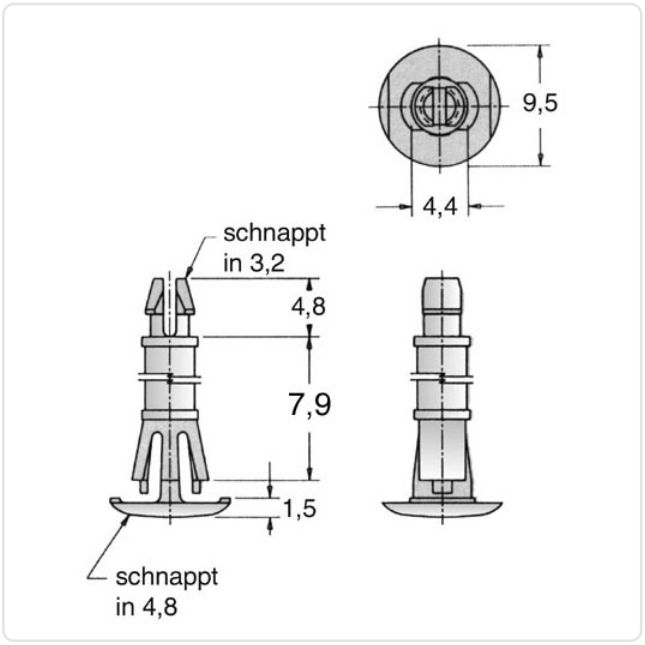


| | |
|---|---|
| Bohrung Leiterplatte [mm]: | 3.2 |
| Bohrung Montageplatte [mm]: | 4.8 |
| Brennbarkeitsklasse: | UL94-V2 |
| Farbe: | natur |
| Länge [mm]: | 7.9 |
| Material: | PA 6.6 |
| Stärke Leiterplatte [mm]: | 1,6 |
| Stärke Montageplatte [mm]: | 1,5-1,6 |
| Gewicht: | 0.23g |

**Konformitäten**

| | |
|---|---|
| RoHS-konform: | Ja |
| REACH-konform: | Ja |
| SVHC-frei: | Ja |

**Hinweis:** Angaben zu SVHC-Stoffen bezogen auf Ihre individuellen Lieferungen finden Sie jeweils auf Ihrem Lieferschein.

**Alle Informationen erhalten Sie im Web auf unserer Artikeldetailseite**
**Distanzhalter 7,9 | ø3,2 | ø4,8 PA6.6 natur**

**Sie wünschen eine individuelle Beratung ?**
**Wir freuen uns auf Ihre E-Mail an products@ettinger.de.**

**Änderungen und Irrtümer vorbehalten.**

**ETTINGER GmbH**
Ottostraße 5 | 85649 Hofolding | Deutschland | www.ettinger.de | info@ettinger.de | + 49 8104 66 23 88