Artikeldatenblatt

Distanzhalter 12,2 | ø4,8 PA6.6 natur

Artikel-Nr.: 006.17.612

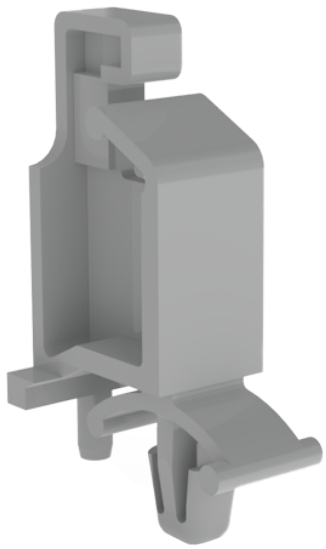

Abbildung ggf. ähnlich

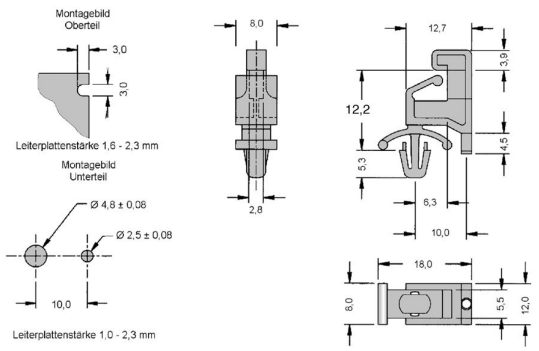

Bohrung Montageplatte [mm]:	4.8
Brennbarkeitsklasse:	UL94-V2
Farbe:	natur
Länge [mm]:	12.2
Material:	PA 6.6
Stärke Leiterplatte [mm]:	1,6-2,3
Stärke Montageplatte [mm]:	1,0-2,3
Gewicht:	0.82g

Konformitäten

RoHS-konform:	Ja
REACH-konform:	Ja
SVHC-frei:	Ja

Hinweis: Angaben zu SVHC-Stoffen bezogen auf Ihre individuellen Lieferungen finden Sie jeweils auf Ihrem Lieferschein.

Alle Informationen erhalten Sie im Web auf unserer Artikeldetailseite
Distanzhalter 12,2 | ø4,8 PA6.6 natur

Sie wünschen eine individuelle Beratung ?
Wir freuen uns auf Ihre E-Mail an products@ettinger.de.

Änderungen und Irrtümer vorbehalten.

ETTINGER GmbH

Ottostraße 5 | 85649 Hofolding | Deutschland | www.ettinger.de | info@ettinger.de | + 49 8104 66 23 88