ETTINGER
Elektronik-Bauelemente

Artikeldatenblatt

Montage-Set UNC 4-40 Set komplett Bolzen und Zubehör

Artikel-Nr.: 085.17.458

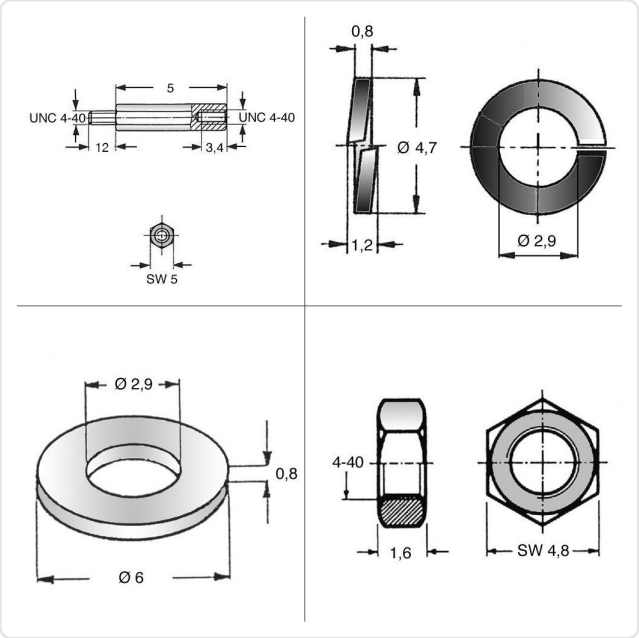

Abbildung ggf. ähnlich

Gewindegröße:	UNC4-40
Länge [mm]:	12
Gewicht:	3.35g
Konformitäten:	Reach COMPLIANT, RoHS COMPLIANT, SVHC COMPLIANT

Alle Informationen erhalten Sie im Web auf unserer Artikeldetailseite

Sie wünschen eine individuelle Beratung ?
Wir freuen uns auf Ihre E-Mail an products@ettinger.de.

Änderungen und Irrtümer vorbehalten.