ETTINGER
Elektronik-Bauelemente

Artikeldatenblatt

# Profilgriff Typ RS20 300/42/20mm M8 Griffschenkel - Polyamid schwarz

**Artikel-Nr.: 029.52.308**

**Abbildung ggf. ähnlich**

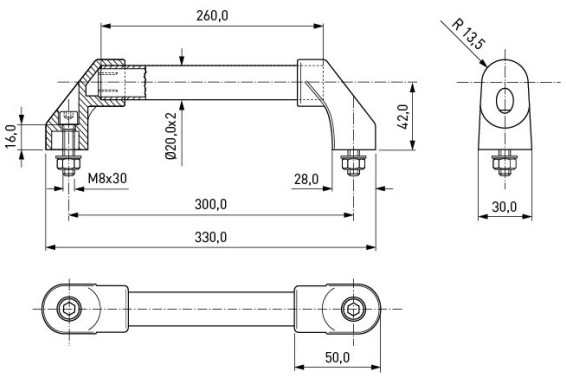


| | |
|---|---|
| Bautyp: | Gerätegriff |
| Bohrungsabstand [mm]: | 300 |
| Breite [mm]: | 20 |
| Gewindegröße: | M8 |
| Höhe [mm]: | 42 |
| Material: | Aluminium 3.3535 bleifrei |
| Materialgruppe: | Aluminium |
| Oberfläche: | eloxiert farblos |
| Gewicht: | 218.2g |
| Konformitäten: | Reach COMPLIANT, RoHS COMPLIANT, SVHC COMPLIANT |

**Alle Informationen erhalten Sie im Web auf unserer Artikeldetailseite**

**Sie wünschen eine individuelle Beratung ?**
**Wir freuen uns auf Ihre E-Mail an products@ettinger.de.**

**Änderungen und Irrtümer vorbehalten.**

**ETTINGER GmbH**

Ottostraße 5 | 85649 Hofolding | Deutschland | www.ettinger.de | info@ettinger.de | + 49 8104 66 23 88