Artikeldatenblatt

Haltering für M5

Artikel-Nr.: 003.14.905



Abbildung ggf. ähnlich

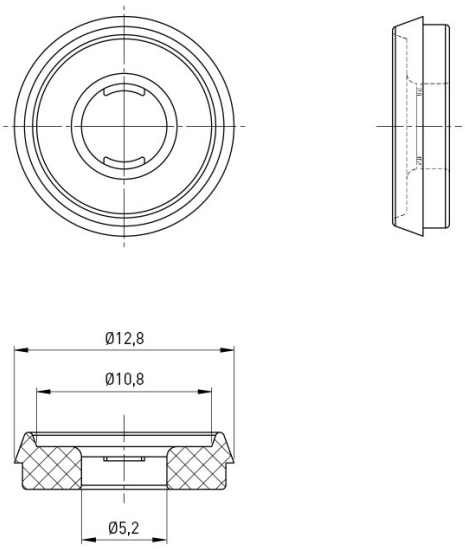

Außendurchmesser [mm]:	12.8
Bautyp:	Haltering für Abdeckkappe
Farbe:	natur
Innendurchmesser [mm]:	5.3
Material:	PA 6.0
Gewicht:	0.26g

Konformitäten

RoHS-konform:	Ja
REACH-konform:	Ja
SVHC-frei:	Ja

Hinweis: Angaben zu SVHC-Stoffen bezogen auf Ihre individuellen Lieferungen finden Sie jeweils auf Ihrem Lieferschein.

Alle Informationen erhalten Sie im Web auf unserer Artikeldetailseite
Haltering für M5

Sie wünschen eine individuelle Beratung ?
Wir freuen uns auf Ihre E-Mail an products@ettinger.de.

Änderungen und Irrtümer vorbehalten.

ETTINGER GmbH

Ottostraße 5 | 85649 Hofolding | Deutschland | www.ettinger.de | info@ettinger.de | + 49 8104 66 23 88