ETTINGER
Elektronik-Bauelemente

Artikeldatenblatt

Kabelhalter 9,5x12,7mm ø4,7-4,9mm für LP 0,8-2,0mm Polyamid 6.6 natur

Artikel-Nr.: 072.72.826

Marke: Panduit

Hersteller-Nr.: VWS3750-M

Abbildung ggf. ähnlich

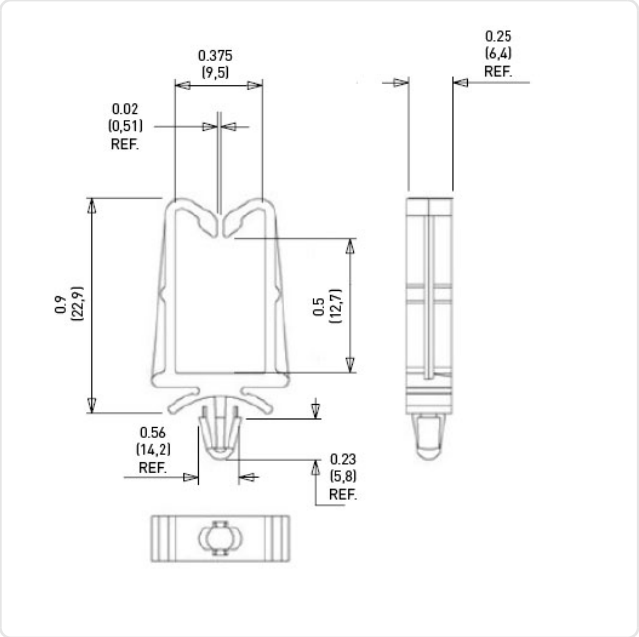

Breite [mm]:	12.7
Bündeldurchmesser [mm]:	6,0-12,0
Farbe:	natur
Höhe [mm]:	22.9
Material:	PA 6.6
Materialgruppe:	Kunststoff
Montagebohrung [mm]:	4.8
Stärke Montageplatte [mm]:	0,8-2,0mm
Gewicht:	0.96g
Konformitäten:	Reach COMPLIANT, RoHS COMPLIANT, SVHC COMPLIANT

Alle Informationen erhalten Sie im Web auf unserer Artikeldetailseite

Sie wünschen eine individuelle Beratung ?
Wir freuen uns auf Ihre E-Mail an products@ettinger.de.

Änderungen und Irrtümer vorbehalten.

ETTINGER GmbH

Ottostraße 5 | 85649 Hofolding | Deutschland | www.ettinger.de | info@ettinger.de | + 49 8104 66 23 88