Artikeldatenblatt

Drehknopf mit Spannzange

Artikel-Nr.: 025.31.068

Marke: OKW Gehäusesysteme

Hersteller-Nr.: A2531068

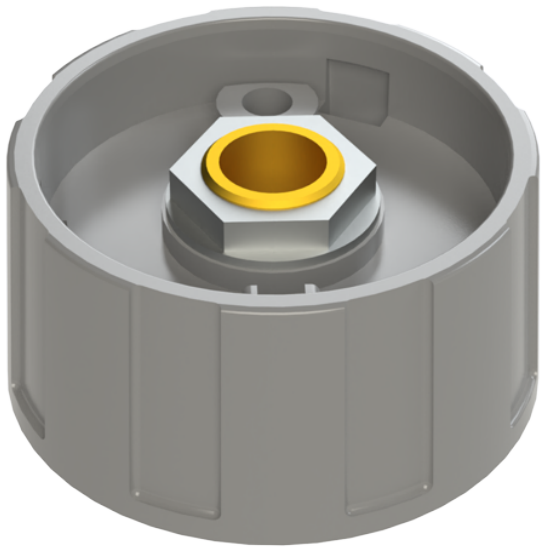

Abbildung ggf. ähnlich

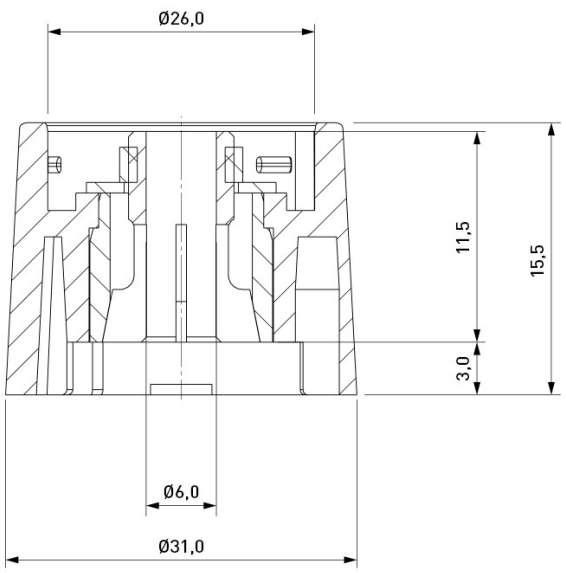

Außendurchmesser [mm]:	31
Bautyp:	Kombiknopf
Farbe:	grau
Höhe [mm]:	15.5
Innendurchmesser [mm]:	6
Material:	ABS - Acrylnitril-Butadien-Styrol
Gewicht:	8.46g

Konformitäten

RoHS-konform:	Ja
REACH-konform:	Ja
SVHC-frei:	Ja

Hinweis: Angaben zu SVHC-Stoffen bezogen auf Ihre individuellen Lieferungen finden Sie jeweils auf Ihrem Lieferschein.

Alle Informationen erhalten Sie im Web auf unserer Artikeldetailseite
Drehknopf mit Spannzange

Sie wünschen eine individuelle Beratung ?
Wir freuen uns auf Ihre E-Mail an products@ettinger.de.

Änderungen und Irrtümer vorbehalten.

ETTINGER GmbH

Ottostraße 5 | 85649 Hofolding | Deutschland | www.ettinger.de | info@ettinger.de | + 49 8104 66 23 88