ETTINGER
Elektronik-Bauelemente

Artikeldatenblatt

Kabelhalter für Bündel 10,5x8mm für Loch ø6,0-6,5mm LP 0,7-2,0mm

Artikel-Nr.: 072.73.118

Abbildung ggf. ähnlich

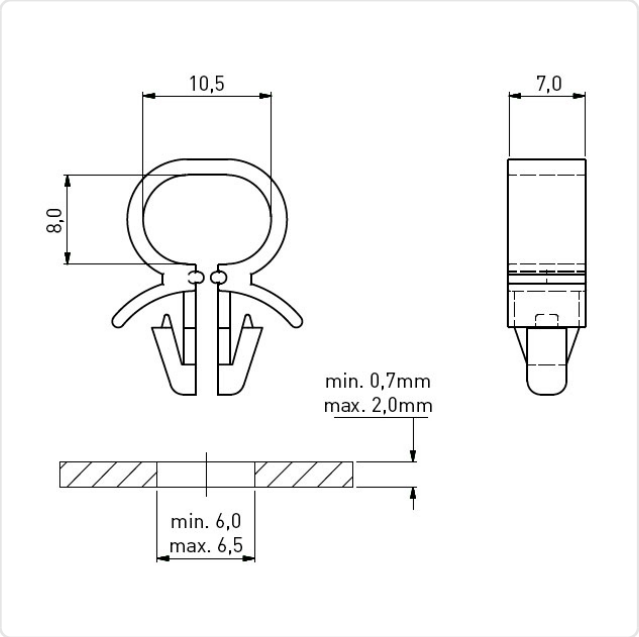

Breite [mm]:	10.5
Bündeldurchmesser [mm]:	10,0-18,0
Farbe:	grau
Höhe [mm]:	8
Material:	PA 6.6
Materialgruppe:	Kunststoff
Montagebohrung [mm]:	6.5
Stärke Montageplatte [mm]:	0,7-2,0mm
Gewicht:	0.63g
Konformitäten:	Reach COMPLIANT, RoHS COMPLIANT, SVHC COMPLIANT

Alle Informationen erhalten Sie im Web auf unserer Artikeldetailseite

Sie wünschen eine individuelle Beratung ?
Wir freuen uns auf Ihre E-Mail an products@ettinger.de.

Änderungen und Irrtümer vorbehalten.

ETTINGER GmbH

Ottostraße 5 | 85649 Hofolding | Deutschland | www.ettinger.de | info@ettinger.de | + 49 8104 66 23 88