Artikeldatenblatt

Gerätestecker 6,3mm Flachstecker Schraubmontage

Artikel-Nr.: 039.41.160

Marke: Qualtek

Hersteller-Nr.: 703W-00/07

Abbildung ggf. ähnlich

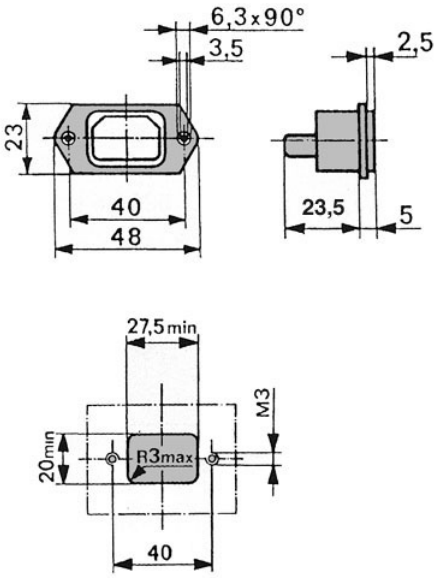

Anschlüsse:	6,3x0,8
Bautyp:	Gerätestecker Schraubmontage
Farbe:	schwarz
Stromstärke [A]:	10
Gewicht:	8.5g
Konformitäten:	Reach COMPLIANT, RoHS COMPLIANT, SVHC COMPLIANT

Alle Informationen erhalten Sie im Web auf unserer Artikeldetailseite

Sie wünschen eine individuelle Beratung ?
Wir freuen uns auf Ihre E-Mail an products@ettinger.de.

Änderungen und Irrtümer vorbehalten.

ETTINGER GmbH

Ottostraße 5 | 85649 Hofolding | Deutschland | www.ettinger.de | info@ettinger.de | + 49 8104 66 23 88