Artikeldatenblatt

Schraub-Anschluss-Klemme M3 für Leiterplatten

Artikel-Nr.: 013.20.314



Abbildung ggf. ähnlich

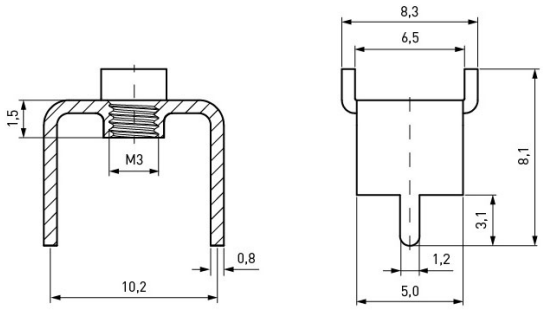

Bohrung Leiterplatte [mm]:	1.2
Gewindegröße:	M3
Material:	Messing 2.0321 bleifrei
Oberfläche:	verzinnt
Rastermaß [mm]:	10,2
Gewicht:	0.81g

Konformitäten

RoHS-konform:	Ja
REACH-konform:	Ja
SVHC-frei:	Ja

Hinweis: Angaben zu SVHC-Stoffen bezogen auf Ihre individuellen Lieferungen finden Sie jeweils auf Ihrem Lieferschein.

Alle Informationen erhalten Sie im Web auf unserer Artikeldetailseite Schraub-Anschluss-Klemme M3 für Leiterplatten

Sie wünschen eine individuelle Beratung ?
Wir freuen uns auf Ihre E-Mail an products@ettinger.de.

Änderungen und Irrtümer vorbehalten.

ETTINGER GmbH

Ottostraße 5 | 85649 Hofolding | Deutschland | www.ettinger.de | info@ettinger.de | + 49 8104 66 23 88