ETTINGER
Elektronik-Bauelemente

Artikeldatenblatt

Flachsteckhülse DIN 46247 2,8x0,5mm Messing verzinnt 0,3-0,5mm² AWG26-24

Artikel-Nr.: 012.25.055

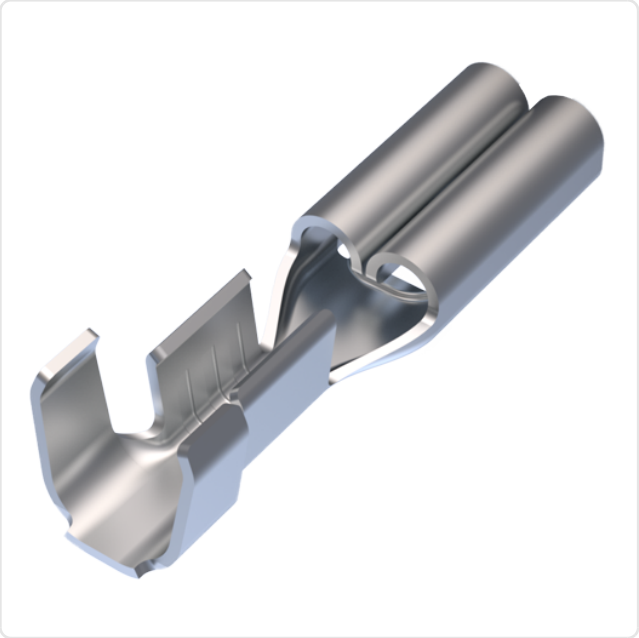

Abbildung ggf. ähnlich

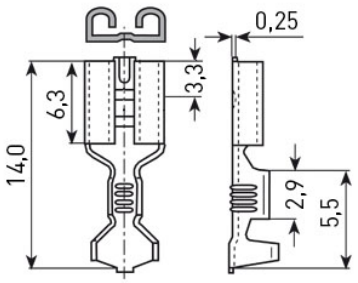

DIN/ISO:	DIN46247
Leiterquerschnitt [mm²]:	0,25-0,5
Länge [mm]:	14
Material:	Messing
Materialgruppe:	Messing
Oberfläche:	verzinnt
Steckgröße [mm]:	2,8x0,5
Gewicht:	0.23g
Konformitäten:	Reach COMPLIANT, RoHS COMPLIANT, SVHC COMPLIANT

Alle Informationen erhalten Sie im Web auf unserer Artikeldetailseite

Sie wünschen eine individuelle Beratung ?
Wir freuen uns auf Ihre E-Mail an products@ettinger.de.

Änderungen und Irrtümer vorbehalten.

ETTINGER GmbH

Ottostraße 5 | 85649 Hofolding | Deutschland | www.ettinger.de | info@ettinger.de | + 49 8104 66 23 88