ETTINGER
Elektronik-Bauelemente

Artikeldatenblatt

Flachkopfschraube ISO7380-2 M5x20 ST RF A2 blank ISK Halbrund mit Bund

Artikel-Nr.: 001.66.572

Abbildung ggf. ähnlich

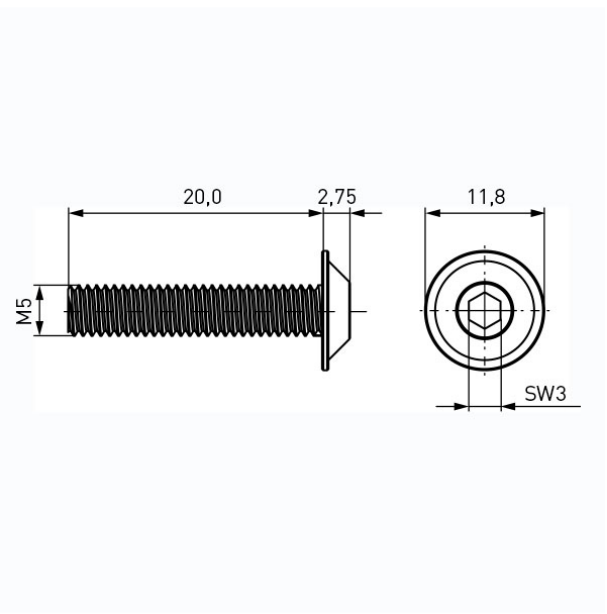

Antrieb:	Innensechskant
Antriebsgröße:	Innensechskant SW3
DIN/ISO:	ISO7380-2
Gewindegröße:	M5
Kopfdurchmesser [mm]:	11.8
Kopfform:	Halbrundkopf mit Bund
Kopfhöhe [mm]:	2.75
Länge [mm]:	20
Material:	Stahl rostfrei A2
Materialgruppe:	Stahl rostfrei
Oberfläche:	blank
Konformitäten:	Reach COMPLIANT, RoHS COMPLIANT, SVHC COMPLIANT

Alle Informationen erhalten Sie im Web auf unserer Artikeldetailseite

Sie wünschen eine individuelle Beratung ?
Wir freuen uns auf Ihre E-Mail an products@ettinger.de.

Änderungen und Irrtümer vorbehalten.

ETTINGER GmbH

Ottostraße 5 | 85649 Hofolding | Deutschland | www.ettinger.de | info@ettinger.de | + 49 8104 66 23 88