ETTINGER
Elektronik-Bauelemente

Artikeldatenblatt

Klemmbügel Form E M3 Messing vernickelt

Artikel-Nr.: 003.32.313

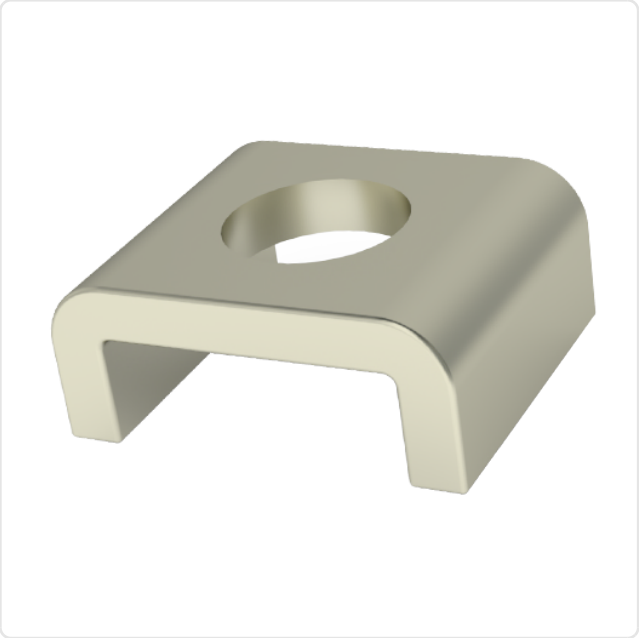

Abbildung ggf. ähnlich

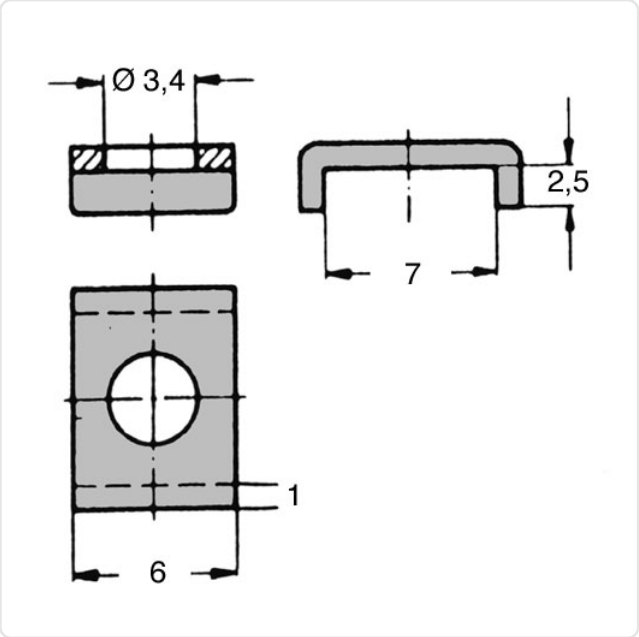

Für Gewinde:	M3
Höhe [mm]:	1
Innendurchmesser [mm]:	3.4
Material:	Messing
Materialgruppe:	Messing
Oberfläche:	vernickelt 3µm E1E
Gewicht:	0.54g
Konformitäten:	Reach COMPLIANT, RoHS COMPLIANT, SVHC COMPLIANT

Alle Informationen erhalten Sie im Web auf unserer Artikeldetailseite

Sie wünschen eine individuelle Beratung ?
Wir freuen uns auf Ihre E-Mail an products@ettinger.de.

Änderungen und Irrtümer vorbehalten.

ETTINGER GmbH

Ottostraße 5 | 85649 Hofolding | Deutschland | www.ettinger.de | info@ettinger.de | + 49 8104 66 23 88