ETTINGER
Elektronik-Bauelemente

Artikeldatenblatt

Unverlierbarkeitsscheibe Ø2,7/5,0 x 1,0 Polyethylen blau

Artikel-Nr.: 003.09.326

Abbildung ggf. ähnlich

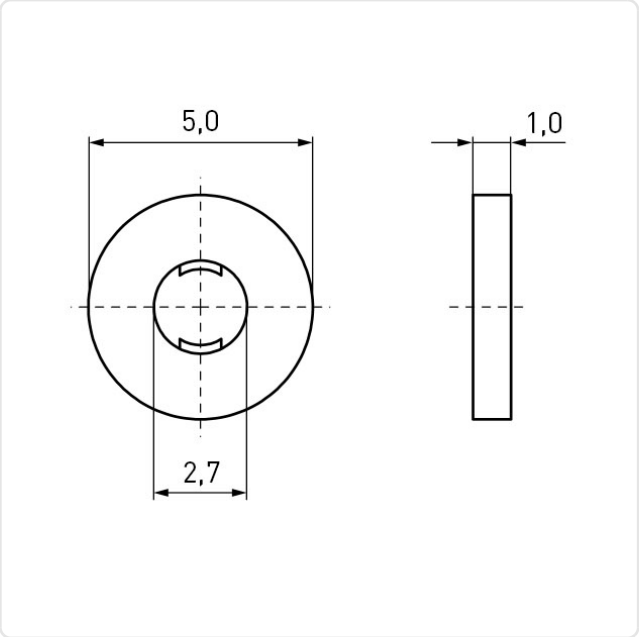

Außendurchmesser [mm]:	5
Farbe:	blau
Für Gewinde:	M2,5
Höhe [mm]:	1
Innendurchmesser [mm]:	2.7
Material:	PE - Polyethylen
Materialgruppe:	Kunststoff
Gewicht:	0.02g
Konformitäten:	Reach COMPLIANT, RoHS COMPLIANT, SVHC COMPLIANT

Alle Informationen erhalten Sie im Web auf unserer Artikeldetailseite

Sie wünschen eine individuelle Beratung ?
Wir freuen uns auf Ihre E-Mail an products@ettinger.de.

Änderungen und Irrtümer vorbehalten.

ETTINGER GmbH

Ottostraße 5 | 85649 Hofolding | Deutschland | www.ettinger.de | info@ettinger.de | + 49 8104 66 23 88