ETTINGER
Elektronik-Bauelemente

Artikeldatenblatt

Flach-Kabeldurchführung mit Zugentlastung

Artikel-Nr.: 014.04.023

Abbildung ggf. ähnlich

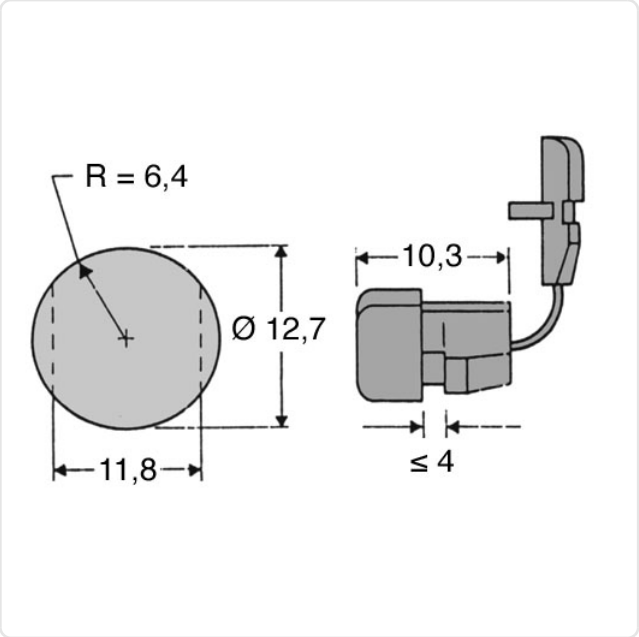

Farbe:	schwarz
Kabeldurchmesser [mm]:	Ø 3,8-7,6
Klemmbereich [mm]:	3.8x7.6
Material:	PA 6.6
Materialgruppe:	Kunststoff
Montagebohrung [mm]:	12.7
Stärke Montageplatte [mm]:	4
Gewicht:	0.94g
Konformitäten:	Reach COMPLIANT, RoHS COMPLIANT, SVHC COMPLIANT

Alle Informationen erhalten Sie im Web auf unserer Artikeldetailseite

Sie wünschen eine individuelle Beratung ?
Wir freuen uns auf Ihre E-Mail an products@ettinger.de.

Änderungen und Irrtümer vorbehalten.

ETTINGER GmbH
Ottostraße 5 | 85649 Hofolding | Deutschland | www.ettinger.de | info@ettinger.de | + 49 8104 66 23 88