ETTINGER
Elektronik-Bauelemente

Artikeldatenblatt

Blechschraube ISO14586 Form C Ø2,2x9,5 Stahl rostfrei A2 blank Torx Senkkopf

Artikel-Nr.: 001.24.032

Abbildung ggf. ähnlich

Antrieb:	TORX
Antriebsgröße:	Torx T6
DIN/ISO:	ISO14586
Gewindedurchmesser [mm]:	Ø 2,2
Kopfdurchmesser [mm]:	4.3
Kopfform:	Senkkopf
Kopfhöhe [mm]:	1.3
Länge [mm]:	9.5
Material:	Stahl rostfrei A2
Materialgruppe:	Stahl rostfrei
Oberfläche:	blank
Gewicht:	0.23g
Konformitäten:	Reach COMPLIANT, RoHS COMPLIANT, SVHC COMPLIANT

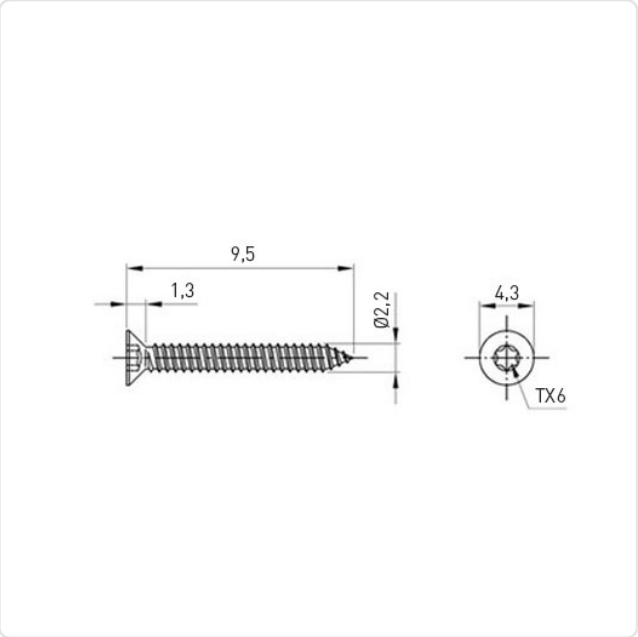

Alle Informationen erhalten Sie im Web auf unserer Artikeldetailseite

Sie wünschen eine individuelle Beratung ?
Wir freuen uns auf Ihre E-Mail an products@ettinger.de.

Änderungen und Irrtümer vorbehalten.

ETTINGER GmbH

Ottostraße 5 | 85649 Hofolding | Deutschland | www.ettinger.de | info@ettinger.de | + 49 8104 66 23 88