ETTINGER
Elektronik-Bauelemente

Artikeldatenblatt

Flachkopfschraube ISO1580 M8x30 PA6.6 natur Schlitz Linsenkopf

Artikel-Nr.: 001.45.7050

Abbildung ggf. ähnlich

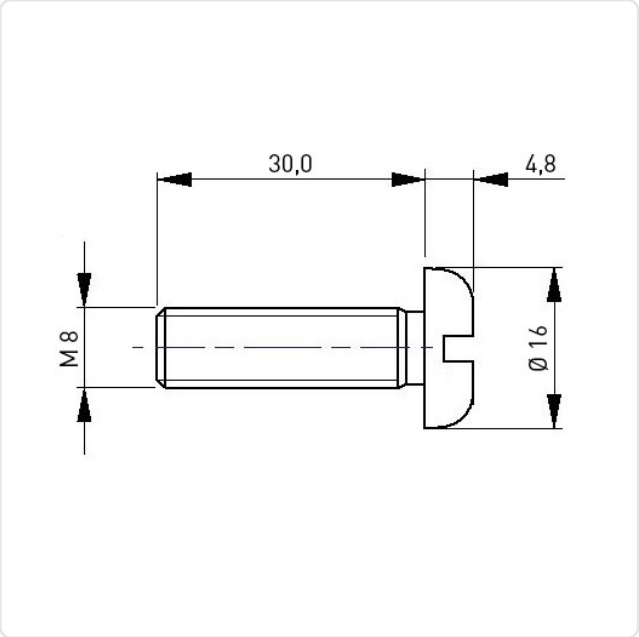

Antrieb:	Schlitz
DIN/ISO:	DIN85 / ISO1580
Farbe:	natur
Gewindegröße:	M8
Kopfdurchmesser [mm]:	16
Kopfform:	Linsenkopf
Kopfhöhe [mm]:	4.8
Länge [mm]:	30
Material:	PA 6.6
Materialgruppe:	Kunststoff
Gewicht:	2.18g
Konformitäten:	Reach COMPLIANT, RoHS NOT COMPLIANT, SVHC NOT COMPLIANT

Alle Informationen erhalten Sie im Web auf unserer Artikeldetailseite

Sie wünschen eine individuelle Beratung ?
Wir freuen uns auf Ihre E-Mail an products@ettinger.de.

Änderungen und Irrtümer vorbehalten.

ETTINGER GmbH

Ottostraße 5 | 85649 Hofolding | Deutschland | www.ettinger.de | info@ettinger.de | + 49 8104 66 23 88