ETTINGER
Elektronik-Bauelemente

Artikeldatenblatt

Rohrniet DIN7340 Form A 2,5x0,3x10,0 Messing versilbert

Artikel-Nr.: 019.77.109

Abbildung ggf. ähnlich

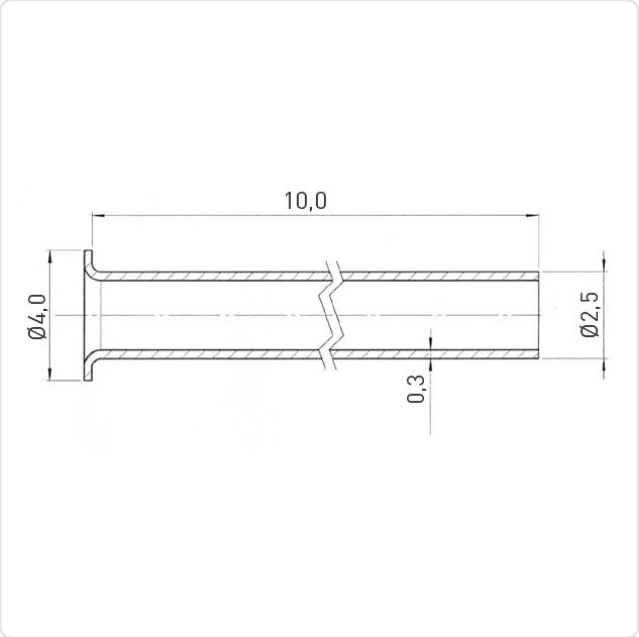

DIN/ISO:	DIN7340A
Kopfdurchmesser [mm]:	4
Länge [mm]:	10
Material:	Messing 2.0321 bleifrei
Materialgruppe:	Messing
Nietdurchmesser [mm]:	2.5
Oberfläche:	versilbert
Wandstärke [mm]:	0,30
Gewicht:	0.2g
Konformitäten:	Reach COMPLIANT, RoHS COMPLIANT, SVHC COMPLIANT

Alle Informationen erhalten Sie im Web auf unserer Artikeldetailseite

Sie wünschen eine individuelle Beratung ?
Wir freuen uns auf Ihre E-Mail an products@ettinger.de.

Änderungen und Irrtümer vorbehalten.

ETTINGER GmbH

Ottostraße 5 | 85649 Hofolding | Deutschland | www.ettinger.de | info@ettinger.de | + 49 8104 66 23 88