Artikeldatenblatt

Leiterplatten-Führung bis 2,0mm sichere Führung durch hohe Nuttiefe

Artikel-Nr.: 075.53.245

Marke: BIVAR

Hersteller-Nr.: DC-450-102



Abbildung ggf. ähnlich

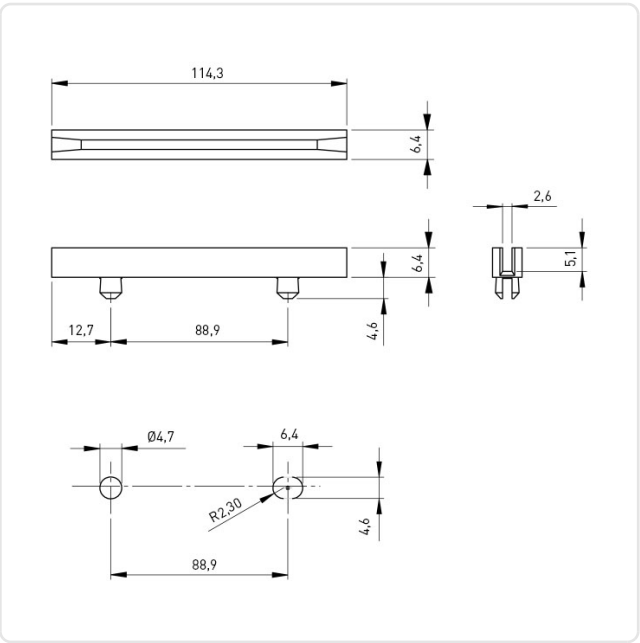

Bautyp:	Steckfuß
Bohrungsabstand [mm]:	88.9
Breite [mm]:	6.3
Brennbarkeitsklasse:	UL94-V0
Farbe:	schwarz
Länge [mm]:	114.3
Material:	PA 6.0 25% GV
Gewicht:	3.65g

Konformitäten

RoHS-konform:	Ja
REACH-konform:	Ja
SVHC-frei:	Ja

Hinweis: Angaben zu SVHC-Stoffen bezogen auf Ihre individuellen Lieferungen finden Sie jeweils auf Ihrem Lieferschein.

Alle Informationen erhalten Sie im Web auf unserer Artikeldetailseite Leiterplatten-Führung bis 2,0mm sichere Führung durch hohe Nuttiefe

Sie wünschen eine individuelle Beratung ?
Wir freuen uns auf Ihre E-Mail an products@ettinger.de.

Änderungen und Irrtümer vorbehalten.

ETTINGER GmbH

Ottostraße 5 | 85649 Hofolding | Deutschland | www.ettinger.de | info@ettinger.de | + 49 8104 66 23 88