ETTINGER
Elektronik-Bauelemente

Artikeldatenblatt

Unterlegscheibe Ø2,4/4,5 x 0,7 Polyamid 6.6 natur

Artikel-Nr.: 003.03.015

Abbildung ggf. ähnlich

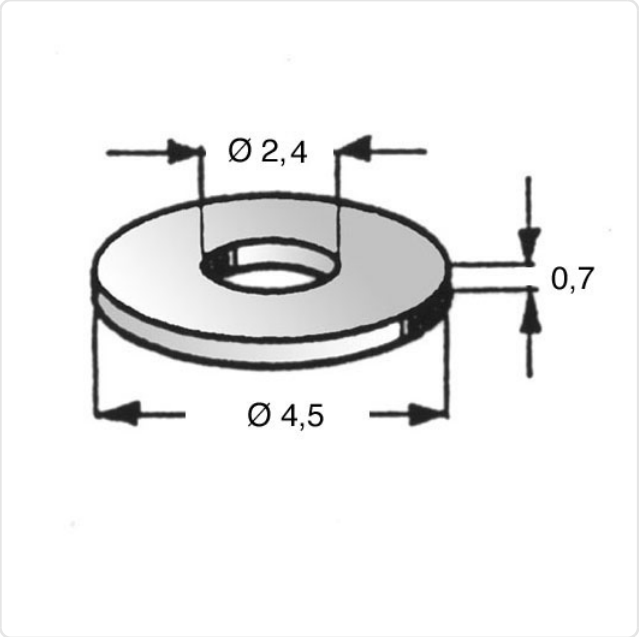

Außendurchmesser [mm]:	4.5
Farbe:	natur
Für Gewinde:	M2
Höhe [mm]:	0.7
Innendurchmesser [mm]:	2.4
Material:	PA 6.6
Materialgruppe:	Kunststoff
Gewicht:	0.01g
Konformitäten:	Reach COMPLIANT, RoHS COMPLIANT, SVHC COMPLIANT

Alle Informationen erhalten Sie im Web auf unserer Artikeldetailseite

Sie wünschen eine individuelle Beratung ?
Wir freuen uns auf Ihre E-Mail an products@ettinger.de.

Änderungen und Irrtümer vorbehalten.

ETTINGER GmbH

Ottostraße 5 | 85649 Hofolding | Deutschland | www.ettinger.de | info@ettinger.de | + 49 8104 66 23 88