ETTINGER
Elektronik-Bauelemente

Artikeldatenblatt

Gewindefurchende Schraube D7500C M3,5x8 Einsatzstahl schwarz Pozi Linsenkopf

Artikel-Nr.: 001.38.030

Abbildung ggf. ähnlich

Antrieb:	Kreuzschlitz / Pozidriv-Z
Antriebsgröße:	Pozidriv PZ1
DIN/ISO:	DIN7500-C
Gewindeart:	Metrisch
Gewindegröße:	M3,5
Kopfdurchmesser [mm]:	7
Kopfform:	Linsenkopf
Kopfhöhe [mm]:	2.7
Länge [mm]:	8
Material:	Einsatzstahl
Materialgruppe:	Stahl
Oberfläche:	verzinkt schwarz 5µm A2R
Gewicht:	1.06g
Konformitäten:	Reach COMPLIANT, RoHS COMPLIANT, SVHC COMPLIANT

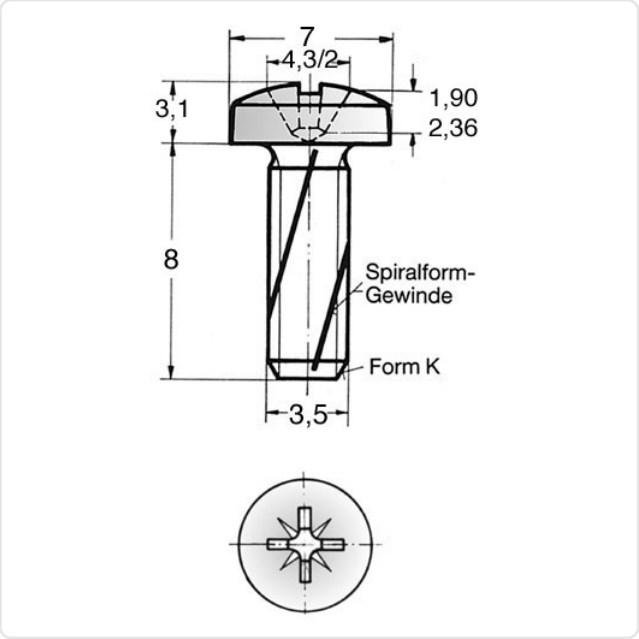

Alle Informationen erhalten Sie im Web auf unserer Artikeldetailseite

Sie wünschen eine individuelle Beratung ?
Wir freuen uns auf Ihre E-Mail an products@ettinger.de.

Änderungen und Irrtümer vorbehalten.

ETTINGER GmbH

Ottostraße 5 | 85649 Hofolding | Deutschland | www.ettinger.de | info@ettinger.de | + 49 8104 66 23 88