ETTINGER
Elektronik-Bauelemente

Artikeldatenblatt

Membrantülle 16,0/22,0-2,0mm PVC schwarz -30°/+70°C UL94-HB

Artikel-Nr.: 014.68.716

Marke: SES-Sterling

Hersteller-Nr.: 0133 0354 010

Abbildung ggf. ähnlich

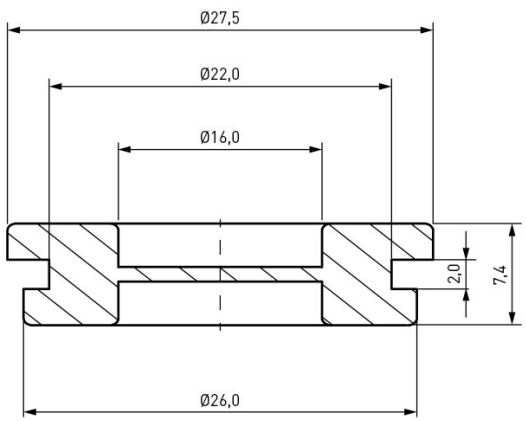

Bautyp:	Membrantülle geschlossen
Farbe:	schwarz
Höhe [mm]:	27.5
Innendurchmesser [mm]:	16
Material:	PVC - Polyvinylchlorid
Materialgruppe:	Kunststoff
Montagebohrung [mm]:	22
Stärke Montageplatte max. [mm]:	2
Gewicht:	2.95g
Konformitäten:	Reach COMPLIANT, RoHS COMPLIANT, SVHC COMPLIANT

Alle Informationen erhalten Sie im Web auf unserer Artikeldetailseite

Sie wünschen eine individuelle Beratung ?
Wir freuen uns auf Ihre E-Mail an products@ettinger.de.

Änderungen und Irrtümer vorbehalten.