Artikeldatenblatt

Sterngriff Ø 50 - M6 / DIN 6336 , schwarz

Artikel-Nr.: 002.36.560

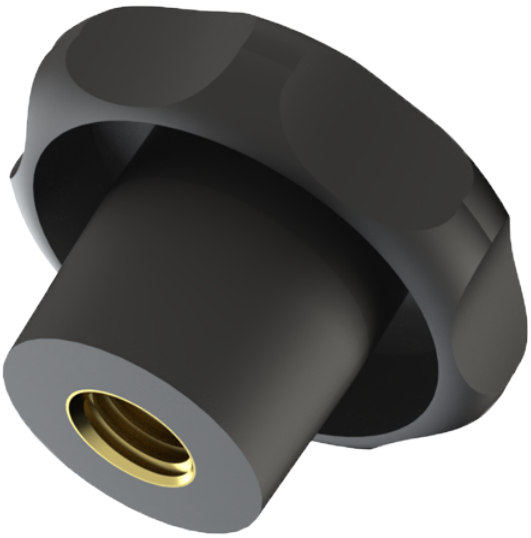

Abbildung ggf. ähnlich

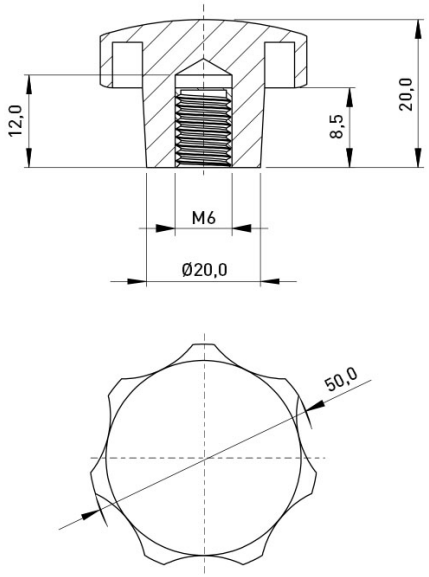

Durchmesser [mm]:	50
Farbe:	schwarz
Gewindegröße:	M6
Höhe [mm]:	21.5
Material:	Messing bleifrei, PA 6.0
Gewicht:	21g

Konformitäten

RoHS-konform:	Ja
REACH-konform:	Ja
SVHC-frei:	Ja

Hinweis: Angaben zu SVHC-Stoffen bezogen auf Ihre individuellen Lieferungen finden Sie jeweils auf Ihrem Lieferschein.

Alle Informationen erhalten Sie im Web auf unserer Artikeldetailseite
Sterngriff Ø 50 - M6 / DIN 6336 , schwarz

Sie wünschen eine individuelle Beratung ?
Wir freuen uns auf Ihre E-Mail an products@ettinger.de.

Änderungen und Irrtümer vorbehalten.

ETTINGER GmbH

Ottostraße 5 | 85649 Hofolding | Deutschland | www.ettinger.de | info@ettinger.de | + 49 8104 66 23 88