ETTINGER
Elektronik-Bauelemente

Artikeldatenblatt

Spreizniet Ø4,8 | 4,0-7,1 Polyamid 6.6 natur

Artikel-Nr.: 072.13.471

Abbildung ggf. ähnlich

Bautyp:	nicht lösbar
Brennbarkeitsklasse:	UL94-V2
Dorndurchmesser [mm]:	3.2
Farbe:	natur
Kopfdurchmesser [mm]:	10.9
Kopfhöhe [mm]:	1.5
Länge [mm]:	9.7
Material:	PA 6.6
Materialgruppe:	Kunststoff
Montagebohrung Bereich [mm]:	Ø 4,8-5,0
Nietdurchmesser [mm]:	4.8
Stärke Montageplatte [mm]:	4,0-7,1
Gewicht:	0.35g
Konformitäten:	Reach COMPLIANT, RoHS COMPLIANT, SVHC COMPLIANT

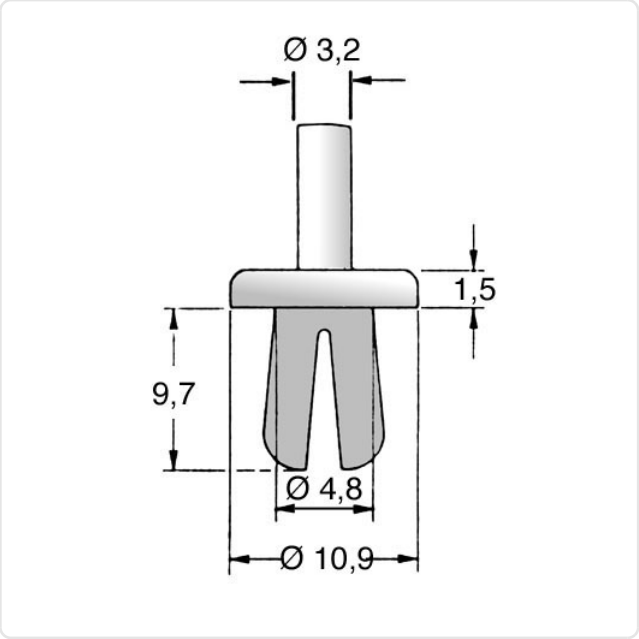

Alle Informationen erhalten Sie im Web auf unserer Artikeldetailseite

Sie wünschen eine individuelle Beratung ?
Wir freuen uns auf Ihre E-Mail an products@ettinger.de.

Änderungen und Irrtümer vorbehalten.

ETTINGER GmbH

Ottostraße 5 | 85649 Hofolding | Deutschland | www.ettinger.de | info@ettinger.de | + 49 8104 66 23 88