ETTINGER
Elektronik-Bauelemente

Artikeldatenblatt

# Flachkopfschraube ISO1580 M8x20 PA6.6 natur Schlitz Linsenkopf

**Artikel-Nr.: 001.45.7030**

**Abbildung ggf. ähnlich**

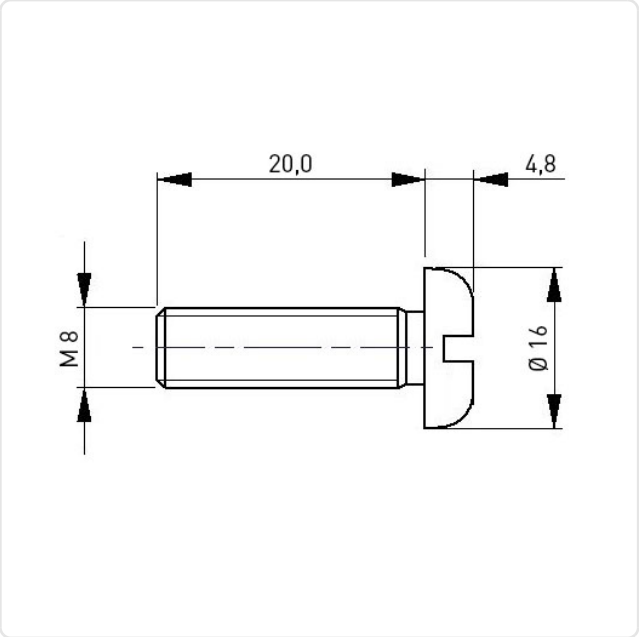


| | |
|---|---|
| Antrieb: | Schlitz |
| DIN/ISO: | DIN85 / ISO1580 |
| Farbe: | natur |
| Gewindegröße: | M8 |
| Kopfdurchmesser [mm]: | 16 |
| Kopfform: | Linsenkopf |
| Kopfhöhe [mm]: | 4.8 |
| Länge [mm]: | 20 |
| Material: | PA 6.6 |
| Materialgruppe: | Kunststoff |
| Gewicht: | 1.706g |
| Konformitäten: | Reach COMPLIANT, RoHS NOT COMPLIANT, SVHC NOT COMPLIANT |

**Alle Informationen erhalten Sie im Web auf unserer Artikeldetailseite**

**Sie wünschen eine individuelle Beratung ?**
**Wir freuen uns auf Ihre E-Mail an products@ettinger.de.**

**Änderungen und Irrtümer vorbehalten.**

**ETTINGER GmbH**

Ottostraße 5 | 85649 Hofolding | Deutschland | www.ettinger.de | info@ettinger.de | + 49 8104 66 23 88