ETTINGER
Elektronik-Bauelemente

Artikeldatenblatt

COM - Knopf ø 16 mm

Artikel-Nr.: 028.31.678

Marke: OKW Gehäusesysteme

Hersteller-Nr.: A31.31.638

Abbildung ggf. ähnlich

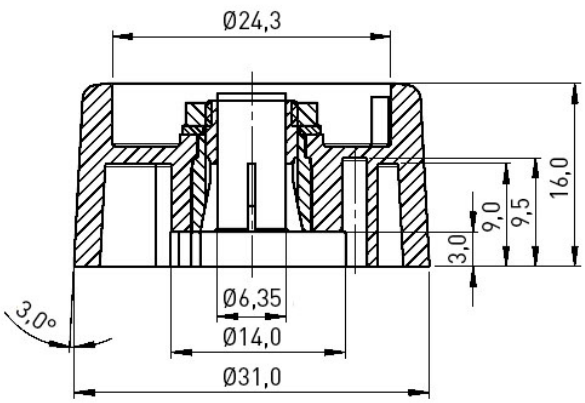

Außendurchmesser [mm]:	31
Bautyp:	COM Knob ohne Nut
Farbe:	grau
Höhe [mm]:	16
Innendurchmesser [mm]:	6.35
Material:	PA 6.0
Materialgruppe:	Kunststoff
Gewicht:	10.17g
Konformitäten:	Reach COMPLIANT, RoHS COMPLIANT, SVHC COMPLIANT

Alle Informationen erhalten Sie im Web auf unserer Artikeldetailseite

Sie wünschen eine individuelle Beratung ?
Wir freuen uns auf Ihre E-Mail an products@ettinger.de.

Änderungen und Irrtümer vorbehalten.

ETTINGER GmbH

Ottostraße 5 | 85649 Hofolding | Deutschland | www.ettinger.de | info@ettinger.de | + 49 8104 66 23 88