ETTINGER
Elektronik-Bauelemente

Artikeldatenblatt

Stahlkabelbinder 4,6 x 360 - A2 Bündel max. Ø 102 mm

Artikel-Nr.: 072.99.436

Marke: Panduit

Hersteller-Nr.: MLT4S-CP

Abbildung ggf. ähnlich

Breite [mm]:	4.6
Bündeldurchmesser [mm]:	91,0-140,0
Länge [mm]:	361
Material:	Stahl rostfrei A2
Materialgruppe:	Stahl rostfrei
Gewicht:	3.96g
Konformitäten:	Reach COMPLIANT, RoHS COMPLIANT, SVHC COMPLIANT

Alle Informationen erhalten Sie im Web auf unserer Artikeldetailseite

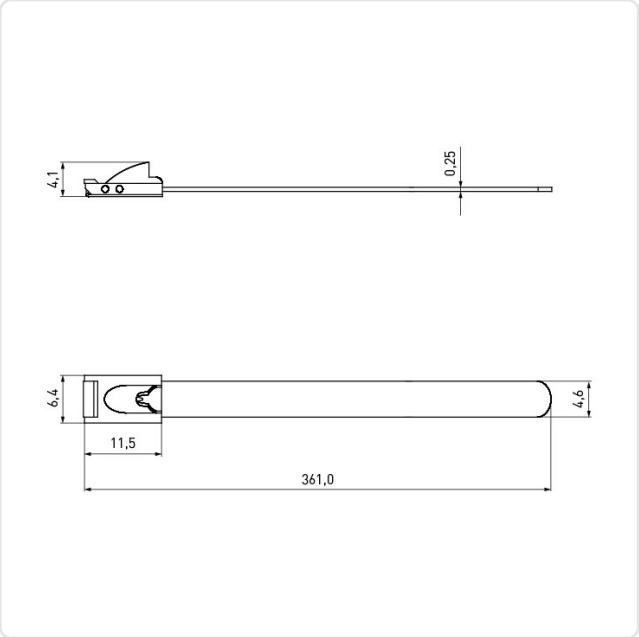

Sie wünschen eine individuelle Beratung ?
Wir freuen uns auf Ihre E-Mail an products@ettinger.de.

Änderungen und Irrtümer vorbehalten.