ETTINGER
Elektronik-Bauelemente

Artikeldatenblatt

Einpressmutter M5 | 1,2 Stahl verzinkt

Artikel-Nr.: 002.14.051

Abbildung ggf. ähnlich

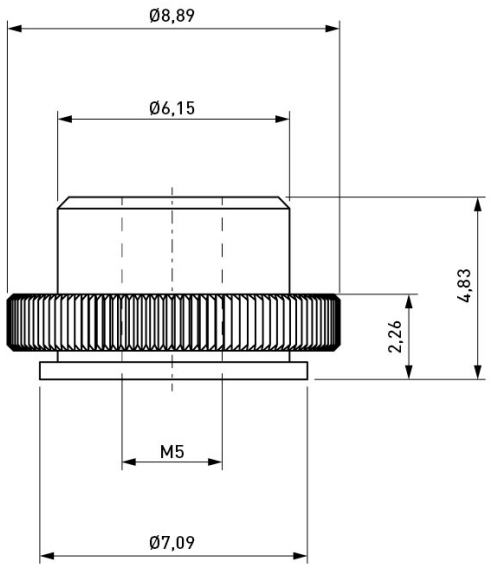

Außendurchmesser [mm]:	8.89
Bohrung Montageplatte [mm]:	7.14
Einsatzbereich:	für metallische Werkstoffe
Gewindegröße:	M5
Höhe [mm]:	4.83
Material:	Stahl
Materialgruppe:	Stahl
Oberfläche:	verzinkt blau 5µm A2K
Stärke Montageplatte [mm]:	1,2
Gewicht:	0.77g
Konformitäten:	Reach COMPLIANT, RoHS COMPLIANT, SVHC NOT COMPLIANT

Alle Informationen erhalten Sie im Web auf unserer Artikeldetailseite

Sie wünschen eine individuelle Beratung ?
Wir freuen uns auf Ihre E-Mail an products@ettinger.de.

Änderungen und Irrtümer vorbehalten.

ETTINGER GmbH

Ottostraße 5 | 85649 Hofolding | Deutschland | www.ettinger.de | info@ettinger.de | + 49 8104 66 23 88